HERCULANO
ALFAIAS AGRÍCOLAS, S.A.

MANUAL DE INSTRUÇÕES
MANUAL DE INSTRUCCIONES

ESPALHADOR DE ESTRUME
REMOLQUE ESPARCIDOR DE ESTIERCOL

MODELOS:
H2RS18 COMBINADO

R-000

IMPORTANTE: Leia este manual antes de utilizar a máquina.
IMPORTANTE: Lea este manual antes de la utilización de la máquina.

HERCULANO ALFAIAS AGRÍCOLAS, S.A.
Apartado 1 – 3720-051 Loureiro OAZ – Oliveira de Azeméis – Portugal
Tel.: (351)256 661 900 Fax: (351)256 692 497
e-mail: dep.comercial@herculano.pt Internet: www.herculano.pt

GRUPO FERPINTA

MANUAL DO UTILIZADOR
MANUAL DE UTILIZACIÓN

INDICE

1. INTRODUÇÃO 3
INTRODUCCIÓN 3
2. DECLARAÇÃO DE CONFORMIDADE "CE" 4
DECLARACIÓN DE CONFORMIDAD "CE" 4
3. NORMAS GERAIS DE SEGURANÇA 5
NORMAS GENERALES DE SEGURIDAD 5
4. DESCRIÇÃO DA MÁQUINA 6
DESCRIPCIÓN DE LA MÁQUINA 6
5. AUTOCOLANTES RELATIVOS À SEGURANÇA 7
PEGATINAS RELATIVAS A LA SECURIDAD 7
6. SINALIZAÇÃO E ILUMINAÇÃO 10
SINÃLIZACIÓN Y ILUMINACIÓN 10
7. CARACTERÍSTICAS TÉCNICAS E VERSÕES 11
CARACTERISTICAS TÉCNICAS Y VERSIONES 11
8. LIGAÇÃO TRACTOR-ALFAIA E REGULAÇÕES 12
ENGANCHE TRACTOR-APERO Y REGULACIÓNES 12
9. CUIDADOS ANTES DE INICIAR O TRABALHO 13
CUIDADOS ANTES DE INICIAR EL TRABAJO 13
10. CUIDADOS EM TRANSPORTE 14
CUIDADOS EN TRANSPORTE 14
11. CUIDADOS ANTES DE INICIAR O ESPALHAMENTO 14
CUIDADOS ANTES DE INICIAR EL ESPARCIMIENTO 14
12. CUIDADOS DURANTE O ESPALHAMENTO 15
CUIDADOS DURANTE EL ESPARCIMIENTO 15
13. RESOLUÇÃO DE PROBLEMAS 16
RESUELVA LOS PROBLEMAS 16
14. ACESSÓRIOS OPCIONAIS 16
ACESORIOS OPCIONALES 16
15. MANUTENÇÃO 17
MANTENIMIENTO 17
16. CONDIÇÕES DE GARANTIA 20
CONDICIONES DE GARANTÍA 20
17. EXPANDIDOS 21
DISPIECES 21
18. COMO ENCOMENDAR PEÇAS 47
COMO PEDIR PIEZAS 47

1. INTRODUÇÃO
INTRODUCCIÓN

Felicitamo-lo pela sua escolha, pois acaba de adquirir uma máquina construída com a mais avançada tecnologia e com os mais rigorosos padrões de qualidade.

Empenhamos todo o nosso esforço na investigação, desenvolvimento e aperfeiçoamento para que possa usufruir de segurança e alto rendimento de trabalho.

Siga sempre as instruções e sugestões contidas neste Manual.

Conte sempre com o nosso apoio para resolver qualquer dúvida ou problema.

Felicitamos su elección pues acaba de adquirir una máquina construída com la más avanzada tecnologia y los más rigurosos patrones de calidad.

Siga siempre las instrucciones y sugerencias contenidas en este manual.

Cuente siempre com nuestro apoyo para resolver cualquier duda o problema.

2. DECLARAÇÃO DE CONFORMIDADE "CE"

DECLARACIÓN DE CONFORMIDAD "CE"

HERCULANO ALFAIAS AGRÍCOLAS, S.A.
Apartado 1, 3721-903 Loureiro OAZ
Oliveira de Azeméis – Portugal

O equipamento fornecido está conforme as exigências da Directiva do Parlamento Europeu e do Conselho, 2006/42/CE, de 17 de Maio de 2006, e transposta para direito interno pelo Decreto-Lei Nº 103/2008 de 24 de Junho de 2008.

A Declaração CE de conformidade segue apensa ao Manual de Instruções.

El equipamiento suministrado está conforme con las exigencias de la circular del Parlamento Europeo e del Consejo, 2006/42/CE de 17 de Mayo de 2006.

La declaración CE de conformidad sigue adjunta al Manual de instrucciones.

3. NORMAS GERAIS DE SEGURANÇA
NORMAS GENERALES DE SEGURIDAD

DESLIGUE O MOTOR E TRAVE BEM O TRACTOR ANTES DE PROCEDER A TRABALHOS NA SUA ALFAIA.

1) Sempre que proceda a operações de engate e desengate da alfaia, coloque-se numa posição lateral relativamente ao tractor, certificando-se da perfeita fixação das cavilhas.

2) Use sempre vestuário e calçado adequado, evitando o uso de roupas largas ou soltas.

3) Sempre que pretenda abandonar o tractor, ainda que momentaneamente, deverá:

   a) Colocar a alfaia em terreno plano e estável;

   b) Desligar a ignição e retirar a chave;

   c) Accionar o respectivo sistema de travagem.

4) Nunca permita a aproximação de outras pessoas sempre que a alfaia se encontre em utilização, prevenindo assim o perigo de serem atingidos pela máquina ou por qualquer corpo estranho por ela projectado.

5) O transporte de pessoas não é permitido.

PARE EL MOTOR Y FRENE BIEN EL TRACTOR ANTES DE REALIZAR CUALQUER OPERACIÓN SOBRE SU REMOLQUE.

1) Siempre que proceda a las operaciones de enganche y desenganche de el semi-remolque coloquese en posición lateral el tractor, siendo certificado de la fijación perfecta de las clavijas..

2) Use siempre vestuário y calzado adecuado. Evite el uso de ropas anchas y sueltas.

3) Siempre que pretenda abandonar al tractor, aunque sea momentaneamente, deberá:

   a) Colocar el remolque en tierra estable;

   b) *Parar el motor y retirar la llave;*

   c) Accionar el respectivo sistema de freno.

4) Nunca permita la aproximación de otras personas siempre que el semi-remolque se encuentre en movimiento, evitando asi el riesgo de ser alcanzados por el remolque o por cualquer cuerpo extraño que proyecte.

5) No se permite el transporte de personas.

4. DESCRIÇÃO DA MÁQUINA
DESCRIPCIÓN DE LA MÁQUINA

Os reboques espalhadores de estrume Herculano têm como função o transporte e distribuição de estrume em terras agrícolas.

É composto por:
Uma lança, que tem como função efectuar a união entre o reboque e o tractor e transporta-lo sempre que seja necessário.
Uma caixa aberta e contém uma porta posterior de accionamento hidráulico na versão standard e na opção de silagem. Esta permite a armazenagem do estrume ou da silagem que irá ser espalhado na terra ou colocado no silo, respectivamente. O piso da caixa é composto quatro correntes de arrasto, que são unidas por barras equidistantes que permitem o arraste do estrume ou silo para o exterior. Estas correntes engrenam em pinhões que estão acoplados num veio situado na parte traseira que liga ao sistema de transmissão hidráulico. Na parte dianteira existem pinhões que guiam e ajustam a corrente. É possível encontrar um sistema de afinação da tensão das correntes na parte frontal (lateral) do reboque. É necessário periodicamente verificar esta tensão para obter sempre o melhor rendimento. Na versão standard a transmissão do movimento de rotação aos rolos verticais é feita por veio de transmissão que é accionado por cardan ligado à tomada de força do tractor.

O reboque está dotado de travão de estacionamento que deverá ser accionado sempre que o tractor estiver desengatado do tractor.

Los esparcidores de estiércol Herculano tienen como función el transporte y distribución del estiércol en tierras de uso agrícola.

La máquina tiene:
Uma lanza que tiene como misión el arrastro de la máquina mediante su unión com el enganche al tractor.
Uma caja es la encargada del almacenamiento del estiércol.
El piso está dotado de un sistema de arrastre com três cadenas de arrastre, unidas mediante travesaños equidistantes para el traslado del estiércol al equipo de distribuición.
Estas cadenas engranan en sus correspondientes piñones solidários a un eje situado en la parte posterior del vehículo y que es movido, bien por un sistema hidráulico. En la parte delantera del piso se encuentran los piñones cuya misión es guiar y mantener la tensión de las cadenas, motivo por el cual es necesario revisar estos tensores periodicamente.

La maquina está dotada de freno de estacionamiento que debera estar accionado siempre que el tractor se encuentre desenganchado.

5. AUTOCOLANTES RELATIVOS À SEGURANÇA

PEGATINAS RELATIVAS A LA SECURIDAD

LEIA SEMPRE O MANUAL DE INSTRUÇÕES.

LEA SIEMPRE EL MANUAL DE INSTRUCCIONES

ANTES DE EFECTUAR MANUTENÇÃO, DESLIGAR O TRACTOR.

ANTES DE REALIZAR EL MANTENIMIENTO, DESCONECTAR EL TRACTOR.

PERIGO MÁQUINA COM ARTICULAÇÃO.

PELIGRO MÁQUINA ARTICULADA.

MANTENHA-SE AFASTADO DA MÁQUINA. PERIGO DE PROJECÇÃO DE CORPOS.

MANTÉNGASE APARTADO DE LA MÁQUINA. PELIGRO DE PROYCCIÓN DE CUERPOS.

MÁQUINA COM ENGRENAGENS. PERIGO DE ESMAGAMENTO.

MÁQUINA COM ENGRANAJES. PELIGRO DE APLASTAMIENTO.

MANTENHA-SE AFASTADO DA ZONA DE ACÇÃO DOS ROLOS.
MANTÉNGASE APARTADO DE LA ZONA DE ACCION DE LOS RULOS.

ESTEIRA COM MOVIMENTO. NÃO SUBIR.
PLATAFORMA COM MOVIMIENTO MECÁNICO. PELIGRO DE APLASTAMIENTO.

PONTO DE LUBRIFICAÇÃO.
PUNTO DE LUBRICACIÓN.

INDICAÇÃO DE SENTIDO DE GIRAÇÃO E N.º DE ROTAÇÕES DA TOMADA DE FORÇA.
INDICA EL RÉGIMEN DE GIRO E SENTIDO QUE DEBE POSEER LA TOMA DE FUERZA DEL TRACTOR.

HERCULANO ALFAIAS AGRÍCOLAS, S.A.
Apartado 1 – 3720-051 Loureiro OAZ – Oliveira de Azeméis – Portugal
Tel.: (351)256 661 900 Fax: (351)256 692 497
e-mail: dep.comercial@herculano.pt Internet: www.herculano.pt

GRUPO FERPINTA

VERIFICAR NÍVEL DO ÓLEO ANTES DE COLOCAR DE POR EM FUNCIONAMENTO.
VERIFICAR EL NIVEL DE ACEITE ANTES DE PONER EN FUNCIONAMIENTO.

INDICAÇÃO DA NÍVEL DE PRESSÃO DOS PNEUS.
INDICA LA PRESIÓN LOS NEUMÁTICOS .

VERIFICAÇÃO PERIODICA DO APERTO DE RODAS.
REVISAR APERTURA DE LAS RUEDAS.

HERCULANO ALFAIAS AGRÍCOLAS, S.A.
Apartado 1 – 3720-051 Loureiro OAZ – Oliveira de Azeméis – Portugal
Tel.: (351)256 661 900 Fax: (351)256 692 497
e-mail: dep.comercial@herculano.pt Internet: www.herculano.pt

6. SINALIZAÇÃO E ILUMINAÇÃO
SINÃLIZACIÓN Y ILUMINACIÓN

Todos os modelos de semi-reboques estão equipados com os dispositivos de sinalização e iluminação, de acordo com a legislação em vigor.

Los remolques estan equipados com todos los dispositivos de seguridad, iluminación y señalización, de acuerdo com las normativas vigentes.

7. CARACTERÍSTICAS TÉCNICAS E VERSÕES
CARACTERISTICAS TÉCNICAS Y VERSIONES

CÓDIGO	MODELO	DIMENSÕES CAIXA	PNEUS	PRESSÃO	Nº ROLOS	CAPACIDADE
CÓDIGO	MODELO	DIMENSIONES CAJA	RUEDAS	PRES. NEUM.	Nº MOLIN.	CAPACIDAD
41540951	H2RS18 COMBI	5.6x2.0/2.3x1.4 m	550/60 R22.5 (5)	4.3 bar (*)	2	18 m³

(*) A pressão dos pneus pode variar consoante a marca e medida dos pneus.
(*) La presión de los neumáticos puede variar según la marca y el alcance de los neumáticos.

Opções de pneus / Opciones de neumáticos:
(5) 425/65 R22.5 ; 435/50 R19.5 ; 445/45 R19.5 ; 500/45R22.5 16PR ; 500/60-22.5 12PR ; 500/60-22.5 16PR ; 550/60-22.5 12PR ; 550/60-22.5 16PR ; 560/60 R22.5 ; 600/50-22.5 16PR ; 600/55-22.5 16PR ; 700/40-22.5 16PR ; 700/50-22.5 12PR.

CARACTERÍSTICAS PRINCIPAIS:

- Totalmente metálicos (caixa monocoque);
- Distribuição por 2 rolos verticais;
- Esteira com 4 cadeados;
- Tensão da esteira regulável por afinadores de fuso;
- Velocidade de esteira regulável através de válvula reguladora de caudal;
- Velocidade da T. D. F. :
  1000 r.p.m.
- Travão hidráulico;
- Opção de retirar rolos verticais e adaptar porta para carregar silo.

CARDAN / TRANSMISSÃO:
O cardan fornecido com a sua máquina está conforme a Directiva Máquinas.
Siga as instruções de uso e manutenção contidas, tanto no manual de instruções, como nos autocolantes que se encontram no cardan.
Nunca retire as protecções plásticas dos cardans.

CARACTERÍSTICAS PRINCIPALES:

- *Totalmente metálicos (Caja bañera);*
- *Distribuición por 2 molinetes verticales;*
- *Cinta transportadora com 4 cadenas;*
- *Cinta transportadora con velocidad regulable hidráulica;*
- *Tensión de la cinta transportadora regulable;*
- *Velocidad de la T. D. F.:*
  1000 r.p.m.
- *Freno hidráulico;*
- *Opción para quitar los rodillos verticales y la adaptación de una puerta para carga del silo*

CARDAN / TRASMISIÓN:

La transmisión suministrada com su máquina esta conforme a la Directiva Máquinas.
Siga las instrucciones de uso y mantenimiento contenidas tanto en el manual de instrucciones como en las pegatinas que encontraran en la transmisión.
Nunca quite el protecciónes de plástico del cardans.

8. LIGAÇÃO TRACTOR-ALFAIA E REGULAÇÕES
ENGANCHE TRACTOR-APERO Y REGULACIÓNES

LIGAÇÕES

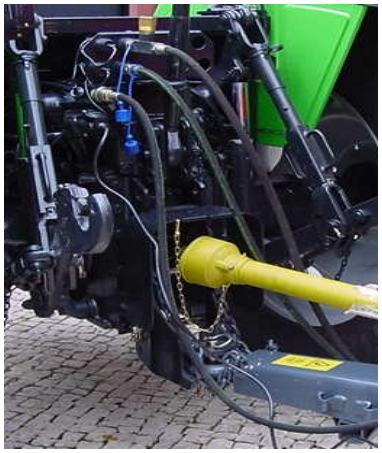

Após verificar que o semi-reboque está em boas condições funcional e de segurança, engatar a lança ao tractor, fixando a cavilha com uma chaveta.
Ligar as correntes de tracção (segurança).
Montar o cardan aconselhado pelo fabricante e assegurar-se de que está perfeitamente ligado nas duas extremidades (tractor e reboque).
Retirar o descanso e colocá-lo no local próprio existente no reboque.
Ligar o cabo do sistema eléctrico à ficha do tractor.
Ligar os sistemas hidráulicos (mangueiras) ao respectivo circuito do tractor.
Ensaiar os circuitos hidráulicos e o funcionamento dos rolos e da esteira.

AFINAÇÃO DA ESTEIRA

Rodar a porca de afinação até que a corrente fique com uma ligeira folga (se verificar que fica a tocar lateralmente na calha após o aperto, corrigir do lado oposto até eliminar esta situação).
Na prática, as pontas visíveis de rosca dos parafusos, deverão ter o mesmo comprimento. Os afinadores estão na parte da frente do reboque.

ENGANCHE

Depués de verificar que el semi-reboque está en buenas condiciones funcionales y de seguridad, enganchar la lanza al tractor, fijando la clavija com un perno.
Enchufar las corrientes de tracción (seguridad).
Montar la transmissión aconsejada por el fabricante y asegurarse de que está perfectamente enchufado en las dos extremidades.
Retirar el apoyo de lanza y colocarlo en el lugar apropriado existente en el remolque.
Enchufar el cable del sistema eléctrico a la toma del tractor.
Enchufar los sistemas hidráulicos (latiguillos) al respectivo circuito del tractor (opción puerta trasera).
Probar el funcionamiento de los rulos y de la estera.

AFINACIÓN DE LA ESTERA

Rodar el tornillo de afinación en el sentido contrario a las agujas del reloj hasta que la cadena quede no mucho estirada (verificandose que esta toca lateralmente el carril despues ajuste, corrigir del lado contrario hasta eliminar esta situación).
Normalmiente, las puntas visibles de rosca de los tornillos devrán tener la misma estensión. Los afinadores están en la parte delantera del remolque.

9. CUIDADOS ANTES DE INICIAR O TRABALHO
CUIDADOS ANTES DE INICIAR EL TRABAJO

Ligar a T. D. F. :
1000 r.p.m.
Ligue la T. D. F. :
1000 r.p.m.

Verificar o aperto das rodas.
Verificar el ajuste de las ruedas y la presión de los pneumáticos.

Certificar-se que a iluminação e sinalização estão conformes.
Certificar que la iluminación y sinalización esta conforme.

Verificar a correcta fixação do cardan.
Verificar se la transmisión está bien montada.

Destravar o reboque.
Desfrenar el remolque.

Verificar o nível do óleo das caixas de engrenagens, garantindo para tal que o reboque esteja perfeitamente nivelado.
Verificar el nível de aceite de los engrenages, garantizando para tal lo total nivelamiento del esparcidor.

Lubrificar todos os copos de lubrificação.
Engrassar todos los engrassadores.

Verificar o aperto das porcas roscados que apertam o grupo rolos ou a porta de silo.
Verificar el ajuste de las tuercas de fijación roscadas de lo grupo de rodillos grupo o puerta del silo.

10. CUIDADOS EM TRANSPORTE
CUIDADOS EN TRANSPORTE

Circule com velocidade moderada (de acordo com a lei em vigor).
Mantenha a porta hidráulica fechada.

Desligue a T.D.F. e mantenha a alavanca de velocidade da esteira em ponto de imobilização ou desligue o redutor hidráulico.

Mantenga una velocidad moderada (conforme la ley).
Mantenga la puerta hidráulica cerrada.

Desconectar la toma de fuerza y mantener la palanca de velocidad de arrastre en punto muerto, o desconectar el reductor hidráulico.

11. CUIDADOS ANTES DE INICIAR O ESPALHAMENTO
CUIDADOS ANTES DE INICIAR EL ESPARCIMIENTO

Certifique-se que no raio de acção do espalhamento não se encontram pessoas nem animais.

Ajuste e regule a abertura da porta traseira.

Regule a esteira para a velocidade desejada.

Certifique-se da T.D.F. do tractor:
1000 r.p.m.

Abra a porta hidráulica traseira na medida pretendida.

Certifiquese que en el area del esparcimiento no se encuentran personas ni animales.

Ajuste y regule la apertura de la puerta trasera.

Regule la estera para la velocidad deseada.

Certifiquese de la T.D.F. del tractor:
1000 r.p.m.

Abra la puerta hidráulica trasera.

12. CUIDADOS DURANTE O ESPALHAMENTO

CUIDADOS DURANTE EL ESPARCIMIENTO

Não trabalhe em terrenos com demasiado declive.
Adapte a velocidade de avanço às condições do local onde estiver a trabalhar.
Tenha em atenção a capacidade de tracção do conjunto tractor-espalhador, principalmente no início e fim do espalhamento.
Contorne valas, fossas ou outros obstáculos que possam por em risco o equilíbrio do conjunto tractor-espalhador.

No moverse en terrenos con declive.
Adapte la velocidad de avance a las condiciones del lugar donde este trabajando.
Tenga atención a la capacidad de tracción del conjunto tractor-esparcidor, principalmente en el inicio y fin del esparcimiento.
Contorne zanjas, fosas o otras barreras que pongán en peligro lo equilibrio del conjunto tractor-apero.

Não espalhe quando for necessário curvar, pois pode destruir o cardan.
No esparse cuando eres necesario curvar pues puede destruir la transmisión.

PROTEJA O AMBIENTE – NÃO FAÇA ESPALHAMENTO PERTO DE CURSOS DE ÁGUA.
PROTEJA AL AMBIENTE – NO ESPARCIR CERCA DE CURSOS DE AGUA.

13. RESOLUÇÃO DE PROBLEMAS
RESUELVA LOS PROBLEMAS

Problema:
Velocidade da esteira extremamente baixa ou elevada.
Resolução:
Encontrar a afinação correcta na válvula reguladora de caudal situada na frente do reboque.

Problema:
Esteira não se movimenta.
Resolução:
Aumentar ligeiramente a pressão no motor hidráulico.
Afinar válvula limitadora de pressão com incrementos de ¼ de volta.

Problema:
Esteira salta e avança nos pinhões de arrasto.
Resolução:
Afinar a tensão na corrente usando os fusos laterais.

El problema:
La velocidad de la estera sumamente baja o alta.
La resolución:
Encontrar el correcta afinación en la válvula reguladora localizó delante del remolque.

El problema:
Estera no si mueve.
La resolución:
Aumentar la presión ligeramente en el motor hidráulico en el válvula limitadora de presión con los incrementos de ¼ de giro.

El problema:
La estera salta y avanza en el pinhões.
La resolución:
Ajuste la tensión usando los husos laterales.

14. ACESSÓRIOS OPCIONAIS
ACESORIOS OPCIONALES

Ver expandido.
Ver despieces.

15. MANUTENÇÃO
MANTENIMIENTO

IMPORTANTE: - Para efectuar trabalhos de manutenção deve :

- Desligar a tomada de força;
- Desligar o tractor;
- Retirar a chave de ignição.

IMPORTANTE: - Para efectuar trabajos de mantenimiento debe :

- *Desligar la toma de fuerza;*
- *Desligar el tractor*
- *Retirar la llave de la ignicion.*

15.1. ANTES DE CADA DIA DE TRABALHO. Verificar :
ANTES DE CADA DÍA DE TRABAJO. Verificar :

- Verificar o estado e desgaste das facas, dos parafusos e das porcas do sistema de rolos.
- *Verificar el estado y desgaste de los cuchillos, de los tornillos y de las nueces del sistema de rollos.*

-Níveis de óleo das caixas de engrenagens.
-Nível de aceite de los engranajes.

- Se a esteira está convenientemente afinada.
- Si la estera está convenientemente ajustada

- A pressão dos pneus
- La presión de los neumáticos

- Lubrificar todos os copos de lubrificação.
- Engrassar todos los engrassadores

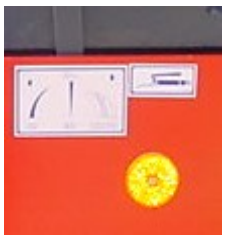

- Após cada utilização: lavar o espalhador;
libertar os rolos de objectos estranhos;
limpar e lubrificar as correntes da esteira com óleo ou gasóleo.

- Después de cada utilización: lavar el esparcidor;
limpiar los rulos de objetos estraños;
limpiar y engrasar las cadenas de la estera con aceite ó gasoleo.

HERCULANO ALFAIAS AGRÍCOLAS, S.A.
Apartado 1 – 3720-051 Loureiro OAZ – Oliveira de Azeméis – Portugal
Tel.: (351)256 661 900 Fax: (351)256 692 497
e-mail: dep.comercial@herculano.pt Internet: www.herculano.pt

GRUPO FERPINTA

15.2. Periodicamente:

- Substituir o óleo das caixas de engrenagens ao fim das primeiras 50 horas de trabalho. (Mudanças seguintes poderão ser feitas de 300 em 300 horas).
- Lubrificar todos os copos de lubrificação de 10 em 10 horas.
- Verificar o estado do cardan e lubrificá-lo.

Periodicamente:

- *Sustituir el aceite de las cajas de los engranages al final de las primeras 50 horas. (Cambios siguientes podrán ser hechos de 300 en 300 horas).*
- *Engrasar todos los engrassadores de 10 en 10 horas.*
- *Verificar el estado de la transmisión y engrasarla.*

15.3. Imobilização prolongada.

- Lavar e limpar o espalhador de todos os resíduos e sujidades.
- Lavar as correntes e carretos da esteira com gasóleo.
- Lubrificar todos os copos de lubrificação do espalhador e colocar massa lubrificante nas correntes.

- Verificar a existência de peças com desgaste ou partidas e proceder à sua substituição.
- Manter a pressão dos pneus constante até à nova campanha. (Ver características técnicas).
- Efectuar uma revisão geral incluindo, se necessário, alguns retoques de pintura.
- Colocar o reboque espalhador de estrume ao abrigo do sol e da chuva.

15.3 Inmobilización prolongada

- *Lave y limpie el esparcidor de todos los residuos y suciedades.*
- *Lavar las cadenas y carretas de la estera con gasóleo.*
- *Engrasar todos los puntos de lubrificación del esparcidor y colocar aceite lubrificante en las cadenas.*
- *Comprobar la existencia de piezas desgastadas o que presenten roturas y proceder a su sustitución.*
- *Mantenga la presión de los neumáticos constante hasta la nueva campaña.*
- *Efectuar una revisión general incluido si es necesario algunos retoques de pintura.*
- *Colocar el remolque esparcidor de estiercol al abrigo del sol y lluvia.*

Recomendamos Lubrificantes / Recomendamos Lubricantes:

FUCHS

- Caixas redutoras do espalhador
  / *Redutores del esparcidor* = ***TITAN SUPERGEAR***

- Topos dos rolos do espalhador
  / *Extremo de los rolos* = ***RENOLIT GP2***

- Pontos a massa das caixas redutoras /
  / *Engrasador de los redutores redutoras* = ***RENOLIT GP2***

- Caixa de velocidades do espalhador /
  / *Caja de velocidades del esparcidor* = ***RENOLIT GP2***

- Cardan de transmissão
  / *Cardan de transmisión* = ***RENOLIT GP2***

O óleo retirado deve ser encaminhado para um centro de tratamento de óleos usados.
El aceite retirado debe dirigirse para un centro de tratamiento de aceites usados.

SEJA PRUDENTE ! EVITE O ACIDENTE.
SEA PRUDENTE ! EVITE EL ACCIDENTE.

16. CONDIÇÕES DE GARANTIA
CONDICIONES DE GARANTÍA

1. Os produtos de nosso fabrico têm garantia de 12 meses, contra qualquer defeito de fabrico, contados a partir da data da Guia de Remessa.

Nuestros productos tienen una garantía de 12 meses ante cualquer defecto de fabricación, contados a partir de la fecha de emisión de factura.

2. Após a venda ao cliente final, deverá ser-nos remetido o Certificado de Garantia. Somente com esse documento em nosso poder é que serão processadas eventuais reclamações em garantia.

Tras la entrega al cliente final, deberá remitirse a fábrica el Certificado de Garantía. Sólamente con este certificado en nuestro poder se atenderán eventuales reclamaciones en garantía.

3. A HERCULANO não aceita reclamações, quando estas resultem de trabalhos para os quais os produtos não são aconselhados.

HERCULANO no acepta reclamaciones cuando estas sean consecuencia de trabajos para los cuales las máquinas no han sido diseñadas.

4. Qualquer reparação feita durante o período de garantia, sem o consentimento prévio dos nossos Serviços Técnicos, anula o direito à garantia.

Cualquier reparación hecha durante el periodo de garantía, sin consentimiento previo de nuestros Servicios Técnicos, anula el derecho a garantía.

5. Qualquer alteração feita pelo cliente às características dos produtos, anula o direito à garantia.

Cualquier alteración producida por el cliente en las características iniciales del producto, anula el derecho a garantía.

6. No caso de avaria provocada por má utilização, perderá o cliente, o direito à garantia.

En el caso de avería provocada por mala utilización del producto, se perderá elderecho a garantía.

7. A garantia abrange apenas a substituição de peças de nosso fabrico, excluindo mão-de-obra e deslocações.

La garantía sólamente considera la sustituición de piezas de nuestra fabricación, quedando excluidas mano de obra y desplazamientos.

8. As reclamações em garantia deverão ser formuladas através do preenchimento e envio do documento "Pedido de Garantia".

Las reclamaciones en garantía deberán realizarse a través del envio del documento "Pedido en Garantía" debidamente cumplimentado.

9. Todas as peças solicitadas pelo cliente, serão facturadas à saída de fábrica. As peças substituídas serão creditadas após sua análise pelos Serviços Técnicos e desde que se verifiquem e sejam aceites as causas que originaram a sua deterioração.

Todas las piezas solicitadas por el cliente serán facturadas a la salida de fábrica. Las piezas sustituidas serán enviadas a fábrica para su posterior análisis por nuestros Servicios Técnicos, quienes verificarán y aceptarán o no las causas que motivaron el deterioro para dar curso al pedido en garantía. En caso afirmativo se procederá a la emisión de un abono por el importe de la factura.

17. EXPANDIDOS

DISPIECES

HERCULANO
ALFAIAS AGRÍCOLAS, S.A.

EXPANDIDO
ESPALHADOR DE ESTRUME

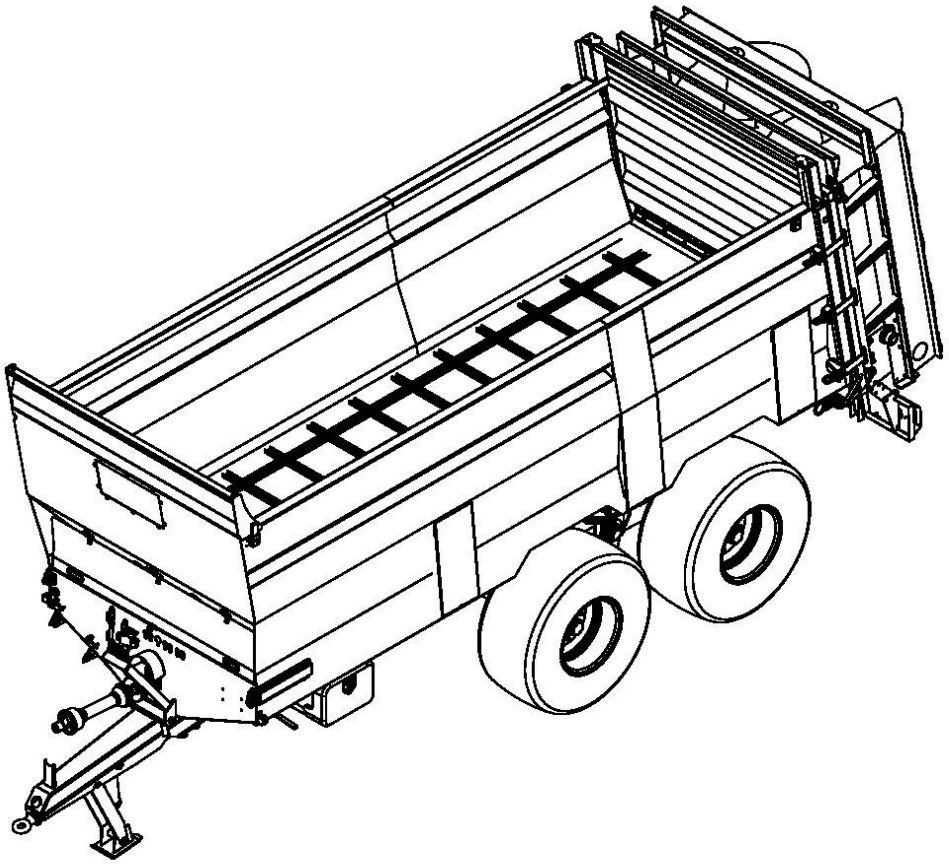

ESPALHADOR DE ESTRUME H2RS18 COMBI - 41540951

EXPANDIDO - ESPALHADOR DE ESTRUME H2RS18 COMBINADO	

HERCULANO
ALFAIAS AGRÍCOLAS, S.A.

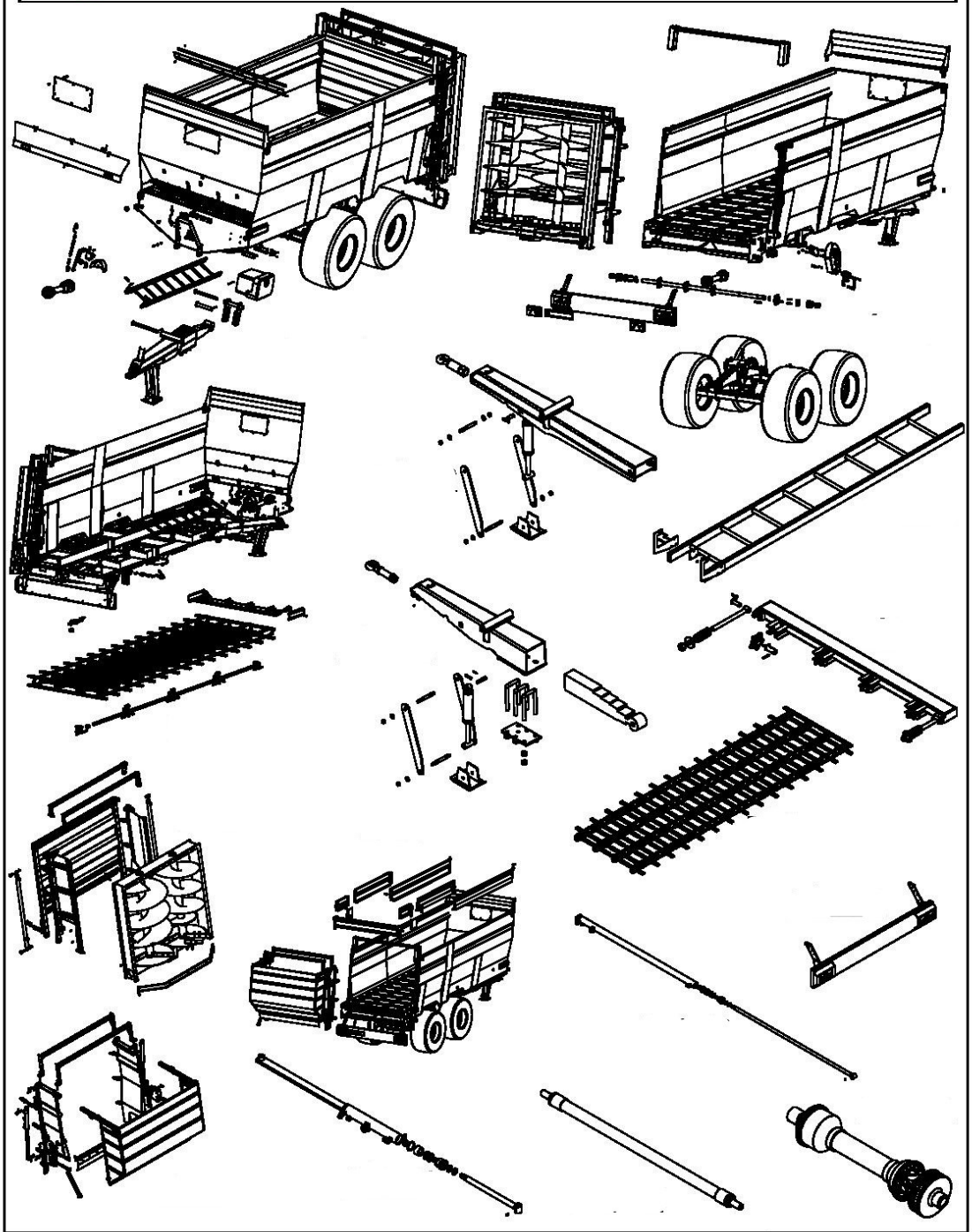

INDICE

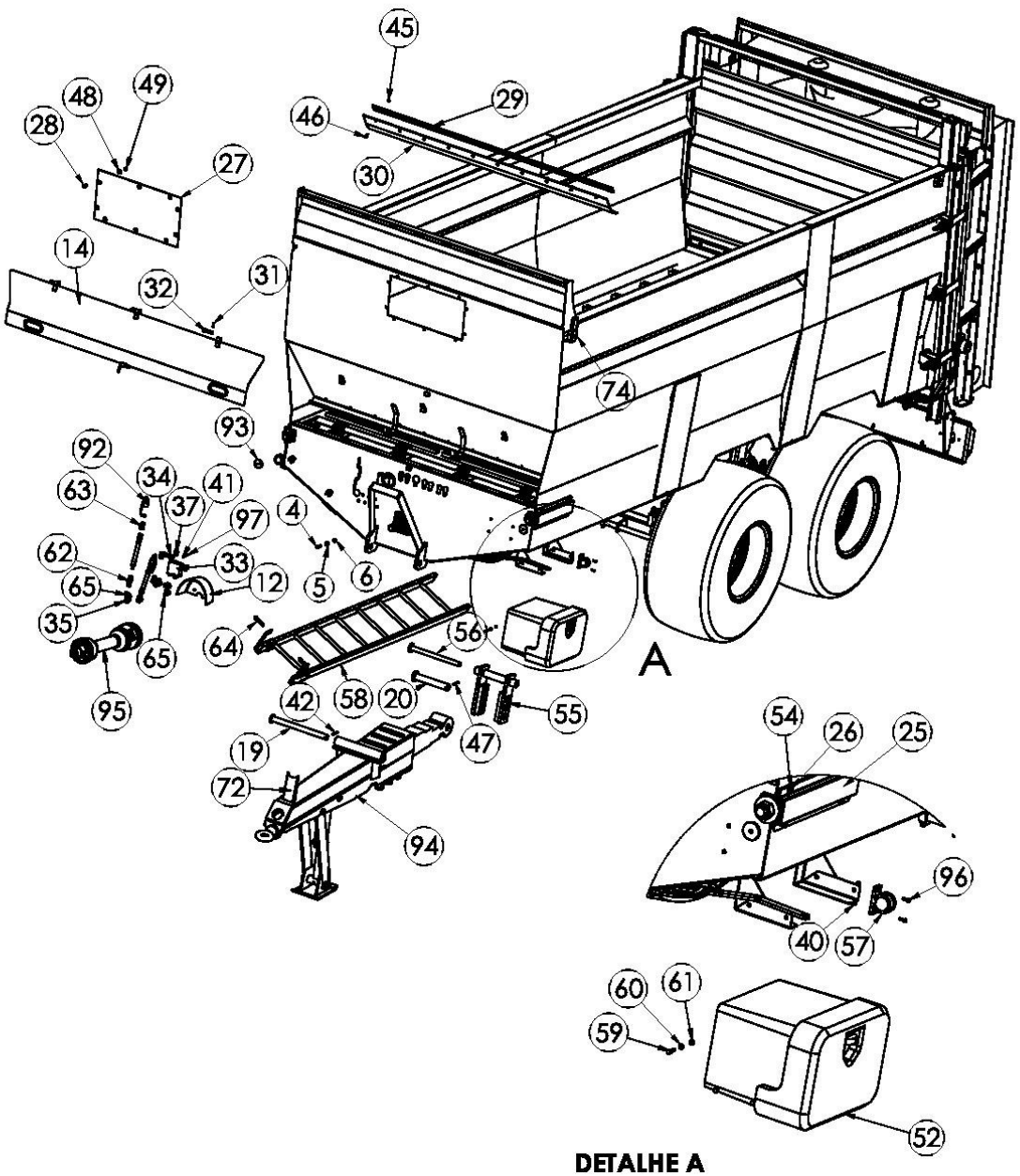

VISTA FRENTE

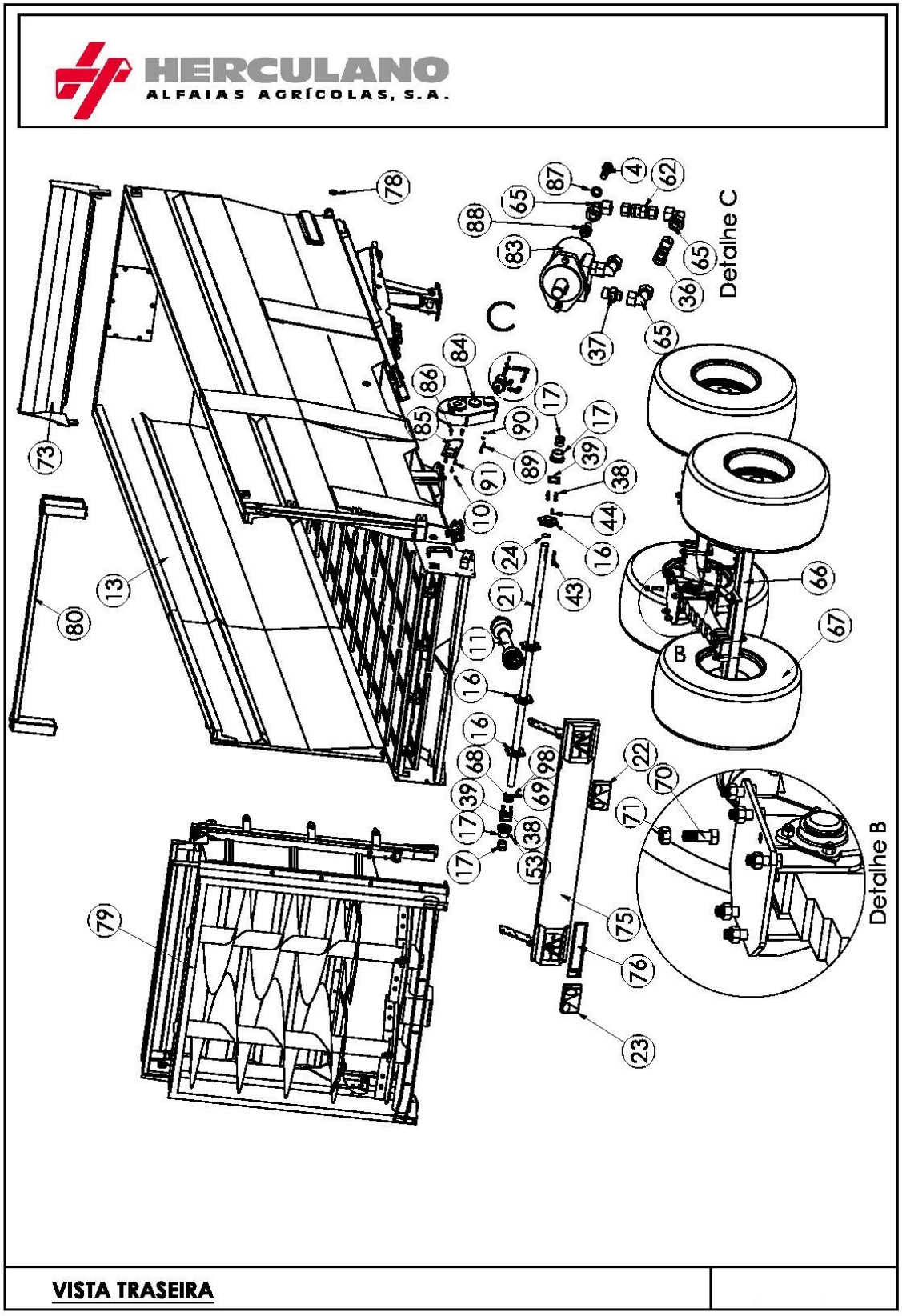

VISTA TRASEIRA

HERCULANO
ALFAIAS AGRÍCOLAS, S.A.

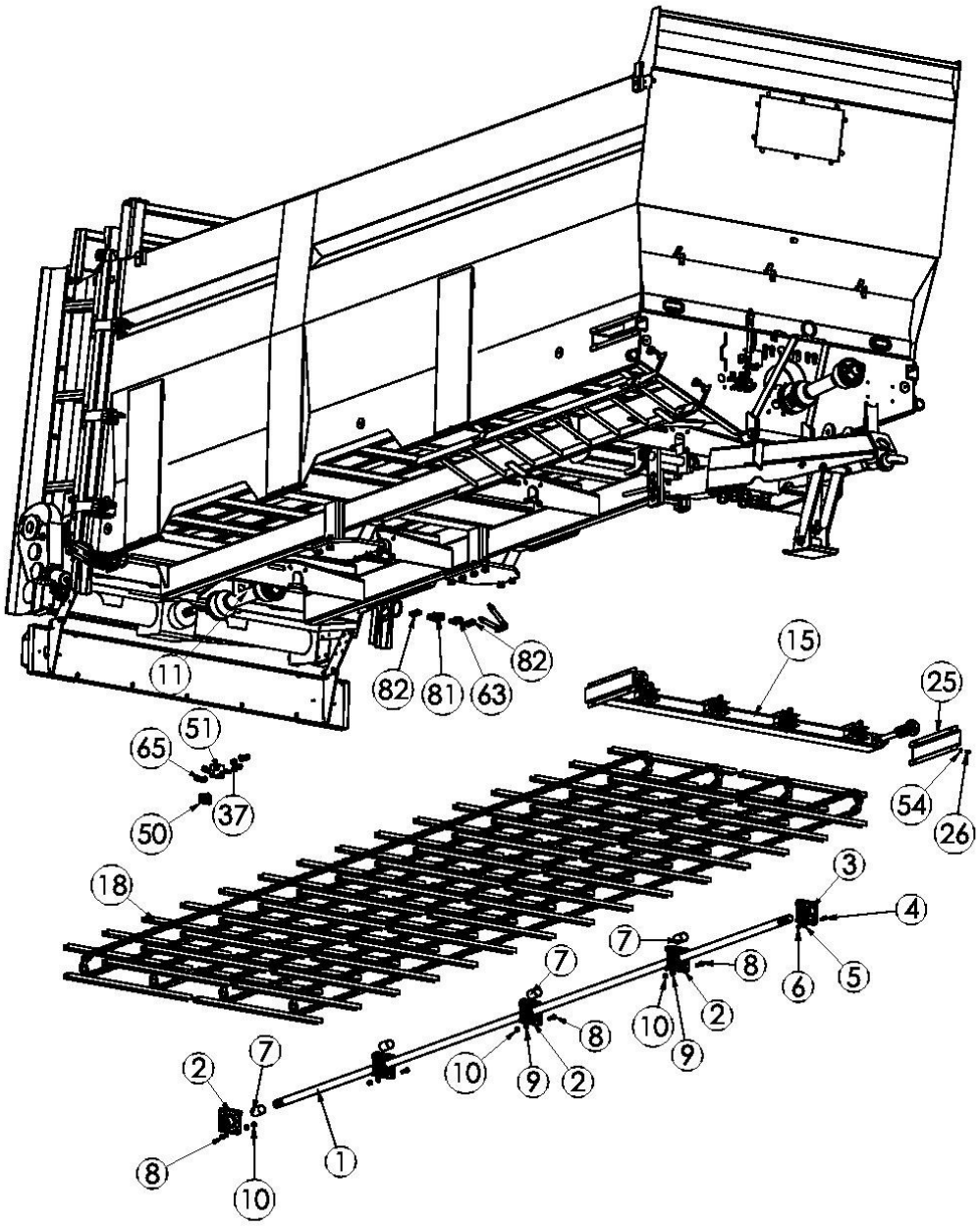

VISTA INFERIOR

HERCULANO
ALFAIAS AGRÍCOLAS, S.A.

POS.	CÓD.	DESIGNAÇÃO	QTD.	OBS.
1	31537987	Veio ligação tractor-rolos L=5425	1	
2	20604212	Chumaceira PCJ45	4	
3	20604085	Chumaceira PCJ45	1	
4	20218044	PAF. D933 8.8 Zn M12x40	6	
5	20203005	ANILHA CHAPA M12	4	
6	20247125	PORCA SEXT. D980V 8 Zn M12	4	
7	31538189	Casquilho p/ chumaceira	4	
8	20218065	PARAF. AÇO C/ SEXT. M14x45	16	
9	20203012	ANILHA CHAPA M14	16	
10	20247020	PORCA SEXT. D980V 8 Zn M14	18	
11	20503084	Cardan T600610NR14112	1	
12	31514280	Protecção Plástica	1	
13	51517875	Chassis Espalhador H2RS18 COMBI	1	
14	51515170	Porta Cardan	1	
15	51515175	Conjunto esticador	1	
16	51515177	Carreto correntes Trás	4	
17	51512348	CHUMACEIRA - VEIO CARRETOS	2	
18	51515184	Conjunto correntes	1	
19	51500874	Cavilha Lança Fr	1	
20	51511846	CAVILHA LANÇA Ø45	1	
21	31537995	Veio carretos	1	
22	20302050	Farolim 5F Dir.	1	
23	20302051	Farolim 5F Esq.	1	
24	20216014	FREIO EXT. 55	1	
25	31537998	Cobertura esticador	2	
26	20218020	PAF. D933 8.8 Zn M10x20	8	
27	21532001	Apoio diferencial	1	
28	20223003	PAF.C/.OVAL QUAD.M10x25	10	
29	31537999	Chapa fixação da borracha	1	
30	20402010	Borracha de protecção	1	
31	20211004	CHAVETA FERRO 4 X 30	3	
32	31520074	EIXO DOBRADIÇA	3	
33	20123070	Válv.R.Caudal Comp.Pres.1/2	1	
34	20111017	Passador Macho 1/2-L12	1	
35	20106005	JOELHO TUBO-TUBO 12L	5	
36	20118001	TE REGULAVEL EVL S-12	3	
37	20113007	Passador M/M 1/2 gas M18X1,5	8	

TABELA 1

HERCULANO
ALFAIAS AGRÍCOLAS, S.A.

POS.	CÓD.	DESIGNAÇÂO	QTD.	OBS.
38	20218039	PAF. D933 8.8 Zn M12x30	8	
39	31538000	Anilha p/ chumaceira	2	
40	20244005	PORCA SEXT. D934 6 Zn M6	4	
41	20228057	M6 x 50 UMB	2	
42	20211021	CHAVETA FERRO 8x50	1	
43	20213033	CHAVETA ESCAT.16x10x130	1	
44	20213049	Chaveta Escatel 14x9x50	1	
45	20247007	M8 D985 Zn	10	
46	20218012	PAF. D933 8.8 Zn M8x25	10	
47	20211016	Chaveta ferro 8x60	1	
48	20203019	ANILHA CH. M10 ABA LARGA	10	
49	20247002	M10 D985 Zn	10	
50	20118002	TE TU/TU 12-L	2	
51	20107026	Valv.limit.cruz linha 35L	1	
52	21534004	Caixa ferram.plást.	1	
53	21801007	GRACÉ DTO M8	2	
54	20203001	ANILHA CHAPA M10 D125A	8	
55	51512930	KIT-SUPORTE LANÇA C/ MOLA	1	
56	51512931	Cavilha TR/C lança ∅30	1	
57	20302053	Farolim BV Rª 301.19.1000 FRSIM	2	
58	51515195	Escada Aluminio	1	
59	20218015	PAF. D933 8.8 Zn M8x35	3	
60	20203009	ANILHA CHAPA M8	3	
61	20247103	PORCA SEXT. M8 D934 Zn	3	
62	20120027	Valv. Retenção 15-53/L12	2	
63	20120009	VÁLVULA RÁPIDA M 1/2"	8	
64	20210003	CHAVETA BETA 6mm	2	
65	20106015	JOELHO REG. 12L	8	
66	21511065	BOG.FX 18T / V1900 Q100	1	
67	20704073	RODA COMPL. 550/60 22.5	4	STANDARD
68	31538023	Anel fixação do veio	1	
69	20247104	PORCA SEXT. D934 8 Zn M10	2	
70	20218133	PAF. D931 8.8 Zn M24x70	12	
71	20247006	PORCA M24 D985 Zn	12	
72	31538260	Suporte cardan lança	1	
73	51518125	Malhal H2RS18 COMBI L=400	1	
74	20218171	PARAF. D933 8.8 Zn M14X20	2	

TABELA 1 (CONT.)

HERCULANO
ALFAIAS AGRÍCOLAS, S.A.

POS.	CÓD.	DESIGNAÇÃO	QTD.	OBS.
75	51515616	Conj. Para-choques	1	
76	21701069	CHAPA MATRICULA	1	
77	21704006	TRIÂNGULO REF. S2	1	
78	21704005	REFLECTOR AMARELO	3	
79	51517876	Kit grupo rolos H2RS18 COMBI	1	
80	51518124	Conjunto separador chassis	1	
81	20120007	VALV.RAP.FÊMEA 1/2	6	
82	20113005	PASSADOR M/M 1/2"-3/8"	12	
83	21037003	MOTOR HIDRÁULICO OP 160-C	1	
84	20137007	REDUTOR HIDR. RT 500/55	1	
85	31538257	Suporte redutor	1	
86	20218062	PAF. D933 8.8 Zn M14x35	2	
87	20205011	ANILHA MOLA D127B M12	2	
88	20111036	UNIÃO ROSCA/TUBO	1	
89	20218186	PAF. D933 8.8 Zn M14x30	2	
90	20205012	ANILHA MOLA M14	6	
91	20218059	PAF. D933 8.8 Zn M14x25	4	
92	20002002	TAMPA PLÁST.	2	
93	21704004	REFLECTOR BRANCO	2	
94	51516981	LANÇA 25T ISO R3500 "CM35"	1	
95	20503097	Cardan T601010ENC12F24	1	
96	20218003	PAF. D933 8.8 Zn M6x20	4	
97	20247001	PORCA SEXT. M6 D985 Zn	2	
98	20235015	PERNO UMB. M10x12 DIN916	2	

TABELA 1 (CONT.)

HERCULANO
ALFAIAS AGRÍCOLAS, S.A.

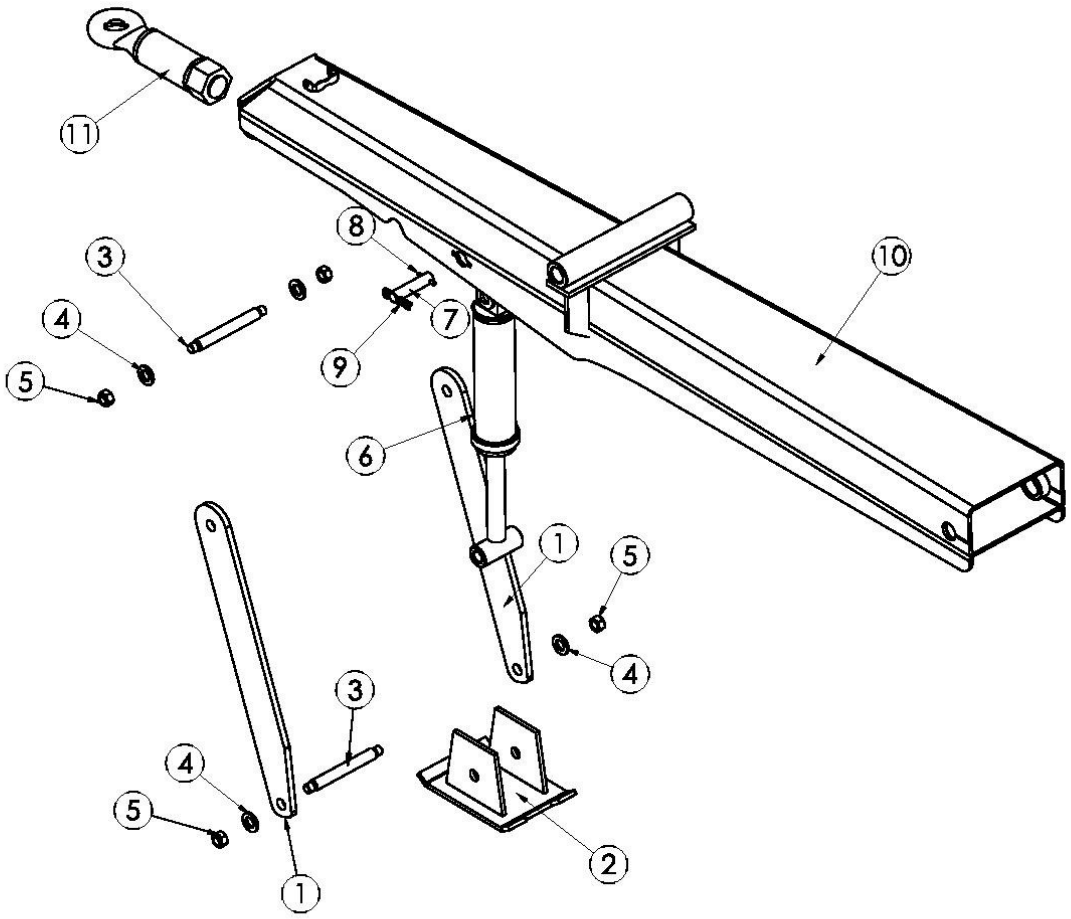

POS.	CÓD.	DESIGNAÇÂO	QUANT.	OBS.
1	31504722	Haste descanso hid.	2	
2	51513812	Sapata para descanso hid.	1	
3	31504719	Eixo da sapata	2	
4	31102927	Anilha chapa 50x25x5	4	
5	20247005	PORCA SEXT. D985 8 Zn M20	4	
6	21520091	Cilidro Hidraul. para descanso	1	
7	31536318	Eixo do cilindro hid.	1	
8	20208009	CAVILHA ELÁSTICA 8x50	1	
9	20210003	CHAVETA BETA 6mm	1	
10	51516979	ESTRUTURA LANÇA S/ MOLA 25T ISO	1	
11	21502019	ARGOLÃO 25 T	1	
51516978 - LANÇA SEM MOLA COM DESC. HID.				

HERCULANO ALFAIAS AGRÍCOLAS, S.A.
Apartado 1 – 3720-051 Loureiro OAZ – Oliveira de Azeméis – Portugal
Tel.: (351)256 661 900 Fax: (351)256 692 497
e-mail: dep.comercial@herculano.pt Internet: www.herculano.pt

GRUPO FERPINTA

HERCULANO
ALFAIAS AGRÍCOLAS, S.A.

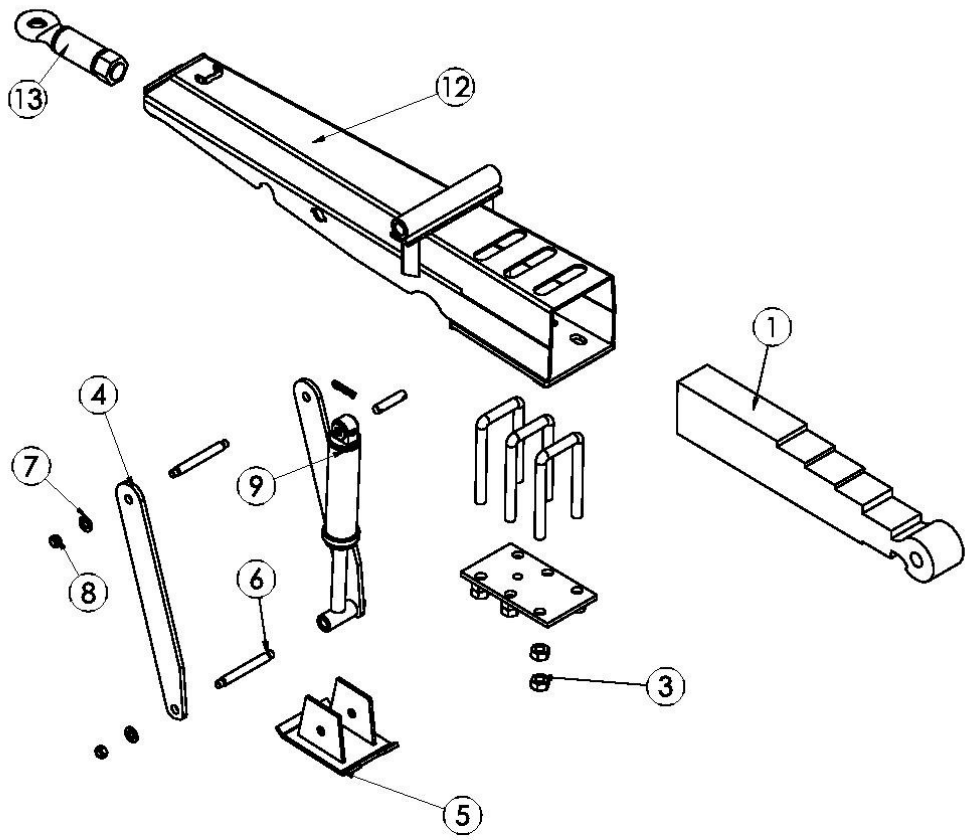

POS.	CÓD.	DESIGNAÇÃO	QUANT.	OBS.
1	21514001	Mola Cabeç. R3500	1	
2	31511116	REFORÇO INF. DA MOLA	1	
3	20244004	Porca Sext.M30	12	
4	31504722	Haste descanso hid.	2	
5	51513812	Sapata para descanso hid.	1	
6	31504719	Eixo da sapata	2	
7	31102927	Anilha chapa 50x25x5	4	
8	20247005	PORCA SEXT. D985 8 Zn M20	4	
9	21520091	Cilidro Hidraul. para descanso	1	
10	31536318	Eixo do cilindro hid.	1	
11	20210003	CHAVETA BETA 6mm	1	
12	51516982	ESTRUTURA LANÇA C/ MOLA 25T	1	
13	21502019	ARGOLÃO 25 T	1	
51516981 - LANÇA COM MOLA E DESC. HID.				

HERCULANO
ALFAIAS AGRÍCOLAS, S.A.

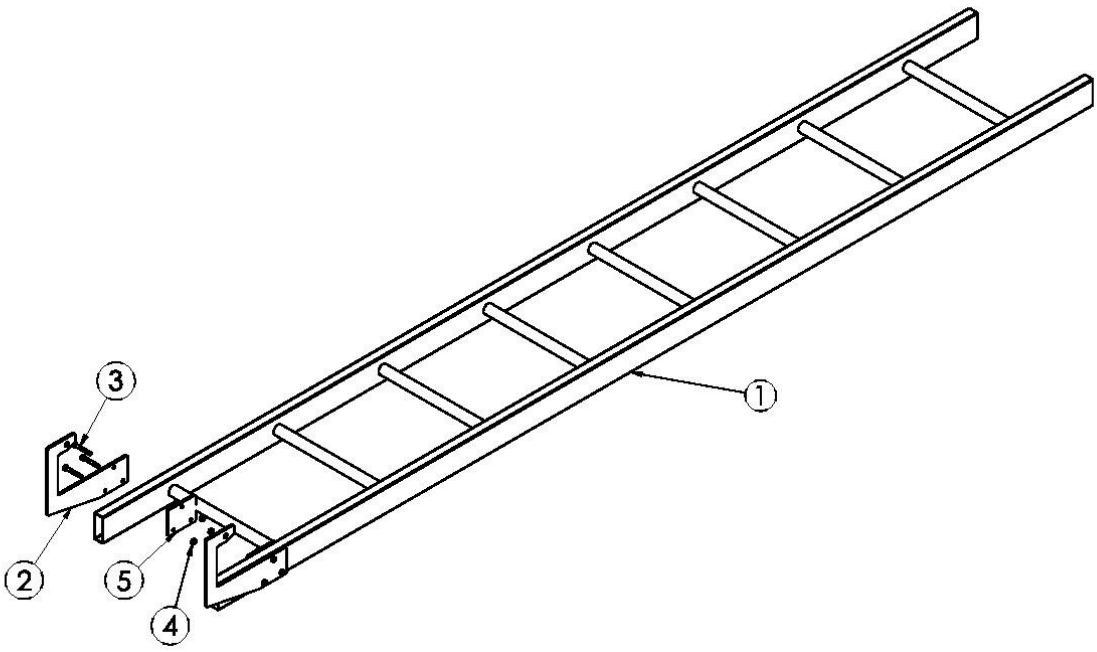

POS.	CÓD.	DESIGNAÇÃO	QUANT.	OBS.
1	21531006	Escada Aluminio 2,5m	1	
2	31537095	Gancho da escada	2	
3	20218170	PAF. CAB. SEXT.M6x45	6	
4	20247025	PORCA SEXT. D980V 8 Zn M6	6	
5	31537094	Reforço sup. escada	2	

51515195 - ESCADA H2RS18

HERCULANO
ALFAIAS AGRÍCOLAS, S.A.

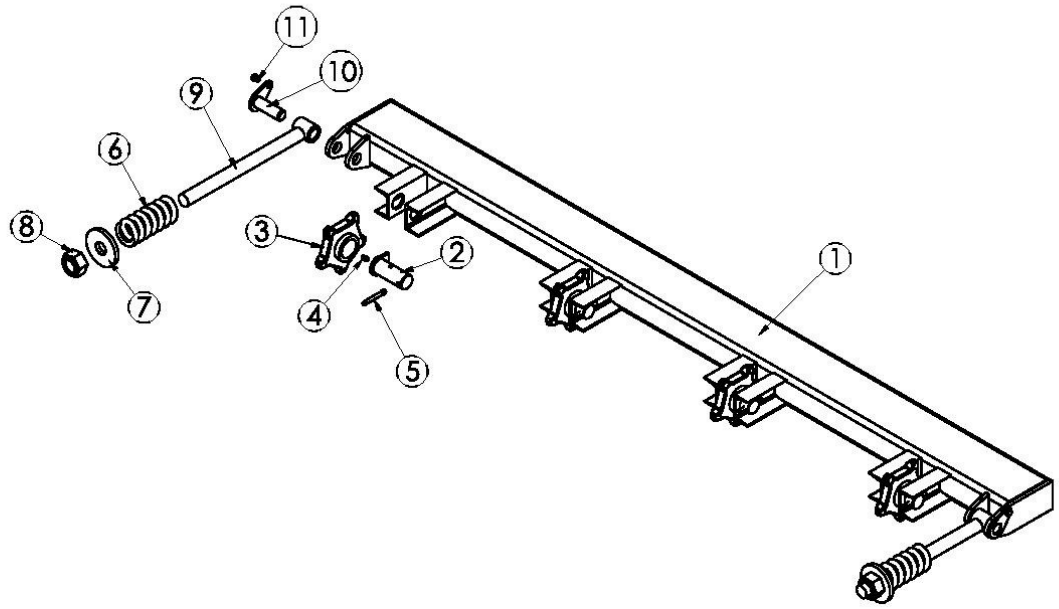

POS.	CÓD.	DESIGNAÇÂO	QUANT.	OBS.
1	51515176	Estrutura esticador	1	
2	51514651	Cavilha p/ carreto esticador	4	
3	51514652	Carreto p/ esticador	4	
4	21801007	GRACÉ DTO M8	4	
5	20211016	Chaveta ferro 8x60	4	
6	21103037	MOLA COMPRESSAO ∅EXT.50	2	
7	31540765	ANILHA	2	
8	20247010	PORCA SEXT. D985 8 Zn M30	2	
9	51515192	Fuso - Perno roscado	2	
10	51501879	CAVILHA - CONJ.	2	
11	20218176	PAF. D933 8.8 Zn M8x10	2	
51515175 - ESTICADOR H2RS18				

HERCULANO
ALFAIAS AGRÍCOLAS, S.A.

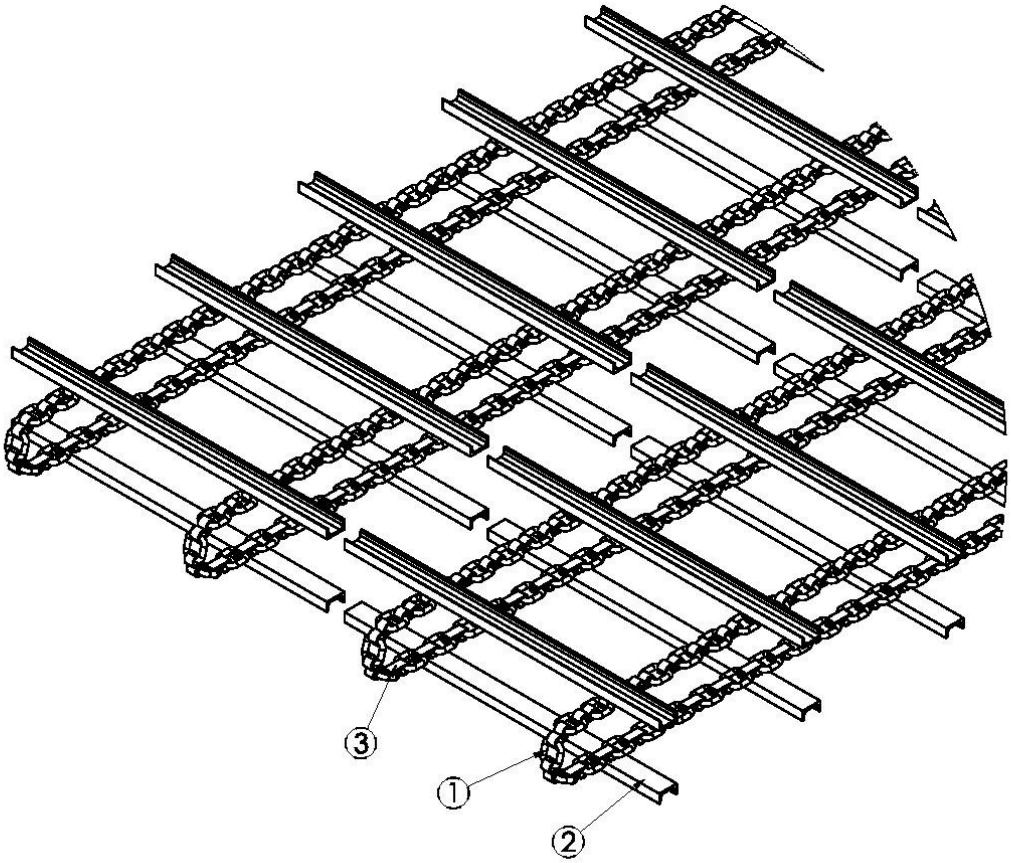

POS.	CÓD.	DESIGNAÇÃO	QUANT.	OBS.
1	20505103	CORRENTE ESP. ESTRUME	36,5m	
2	31537978	UPN das correntes	60	
3	20214024	ELO ENGATE	4	

51515184 - CONJ. CORRENTES H2RS18

HERCULANO ALFAIAS AGRÍCOLAS, S.A.
Apartado 1 – 3720-051 Loureiro OAZ – Oliveira de Azeméis – Portugal
Tel.: (351)256 661 900 Fax: (351)256 692 497
e-mail: dep.comercial@herculano.pt Internet: www.herculano.pt

GRUPO FERPINTA

HERCULANO
ALFAIAS AGRÍCOLAS, S.A.

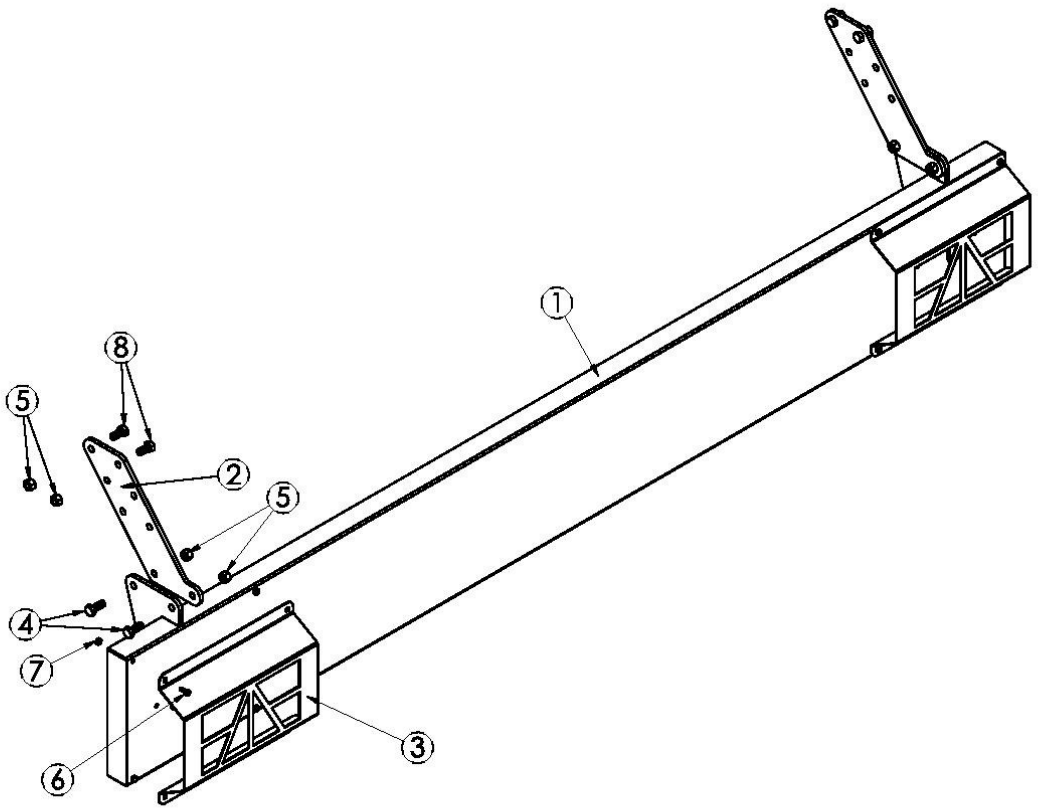

POS.	CÓDIGO	DESIGNAÇÂO	QTD.	OBS.
1	51515617	Estrutura do para-choques	1	
2	31538894	Chapa suporte	2	
3	31536335	Protecção do farolim	2	
4	20218039	PAF. D933 8.8 Zn M12x30	4	
5	20247125	PORCA SEXT. D980V 8 Zn M12	8	
6	20218097	PAF. D933 8.8 Zn M6x16	8	
7	20247025	PORCA SEXT. D980V 8 Zn M6	8	
8	20218037	PAF. D933 8.8 Zn M12x25	4	

51515616 - CONJ. PÁRA-CHOQUES - H2RS18

HERCULANO ALFAIAS AGRÍCOLAS, S.A.
Apartado 1 – 3720-051 Loureiro OAZ – Oliveira de Azeméis – Portugal
Tel.: (351)256 661 900 Fax: (351)256 692 497
e-mail: dep.comercial@herculano.pt Internet: www.herculano.pt

GRUPO FERPINTA

HERCULANO
ALFAIAS AGRÍCOLAS, S.A.

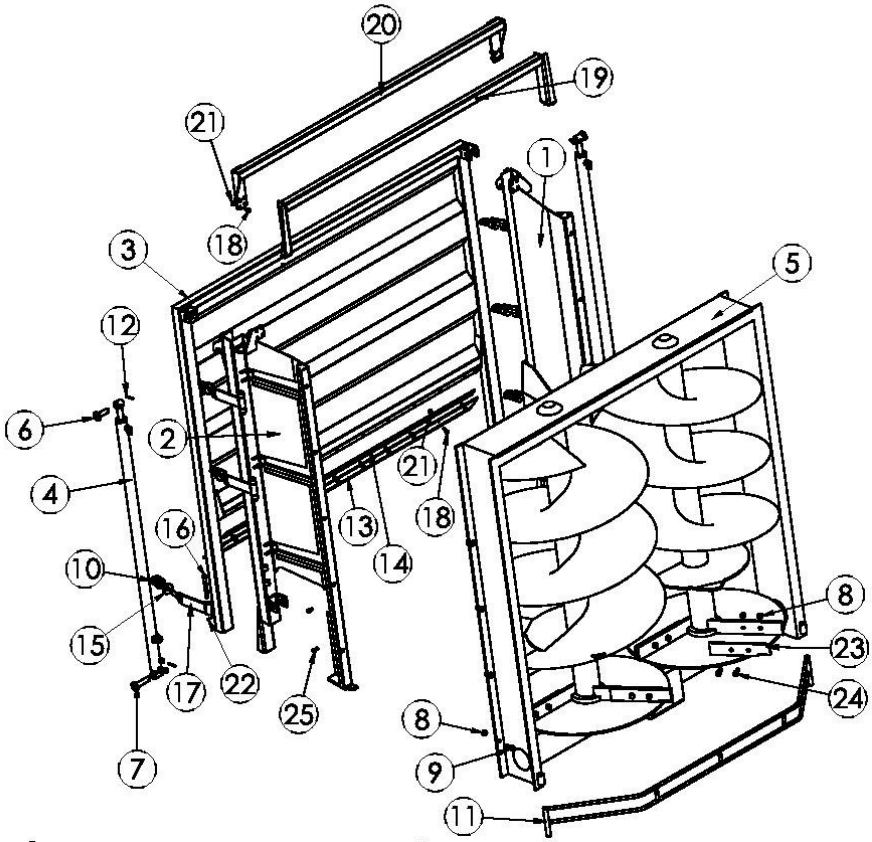

POS.	CÓD.	DESIGNAÇÃO	QUANT.	OBS.
1	51517878	Apoio rolos dir.	1	
2	51517879	Apoio rolos esq.	1	
3	51517891	Porta Traseira Combi	1	
4	51517893	Cilindro hidráulico porta combi	2	VER PÁG. 24
5	20507013	Grupo Rolos Esp.ST8-1800	1	
6	51514675	Cavilha - Conj. Ø25	2	
7	51106083	CAVILHA - CONJ. Ø25	2	
8	20247126	PORCA SEXT. D980V 8 Zn M16	20	
9	20218078	PAF. D933 8.8 Zn M16x35	8	
10	21031002	Porca rosc. p/ grampo	6	
11	51515185	Para choques	1	
12	20211013	CHAVETA FERRO 6x50	4	
13	20402010	Borracha de protecção	1	
14	31537999	Chapa fixação da borracha	1	
15	31506882	ANILHA	6	
16	31521988	EIXO DOBRADIÇA	6	
17	51517894	Dobradiça rolos	6	
18	20218023	PAF. D933 8.8 Zn M10x30	22	
19	51517895	Tubo p/ rolos posterior	1	
20	51517896	Tubo p/ rolos anterior	1	
21	20247019	PORCA SEXT. D 980V Zn M10	22	
22	20211004	CHAVETA FERRO 4 X 30	6	
23	31538125	REFORÇO GR. ROLOS H2RS18	6	
24	20218080	PAF. D933 8.8 Zn M16x40	12	
25	20218037	PAF. D933 8.8 Zn M12x25	4	

51517876 - KIT ROLOS - H2RS18

HERCULANO
ALFAIAS AGRÍCOLAS, S.A.

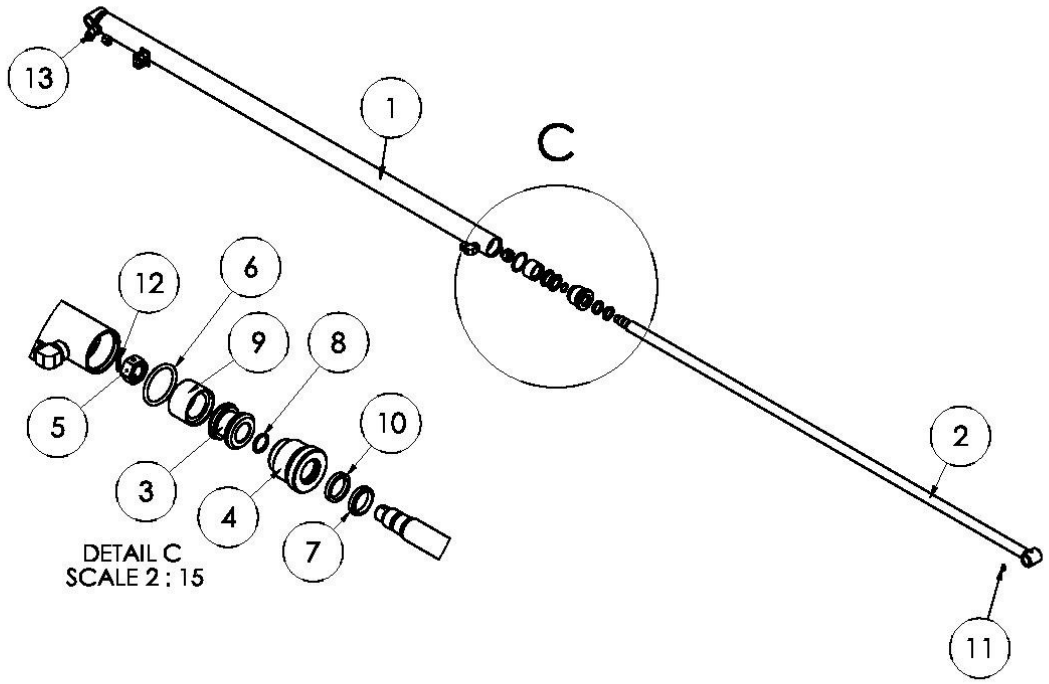

POS.	CÓD.	DESIGNAÇÃO	QUANT.	OBS.
1	51515181	Conj. capa do cilindro	1	
2	51515182	Veio cilindro	1	
3	33001544	SUPORTE BUCHA	1	
4	33001451	TAMPA ROSCADA P/ CAPA Øext.60	1	
5	20247117	PORCA SEXT.	1	
6	20401071	O-RING 47x5	1	
7	20114001	RASPADOR	1	
8	20401015	O-ring 20x3	1	
9	20104036	BUCHA POLIPAK	1	
10	20104003	BUCHA BALSEL	1	
11	21801007	GRACÉ DTO M8	1	
12	20208003	CAVILHA ELÁSTICA 4x30	1	
13	20106004	JOELHO M 3/8-Tub. 12	1	
51515179 - CIL. HID. H2RS18				

HERCULANO
ALFAIAS AGRÍCOLAS, S.A.

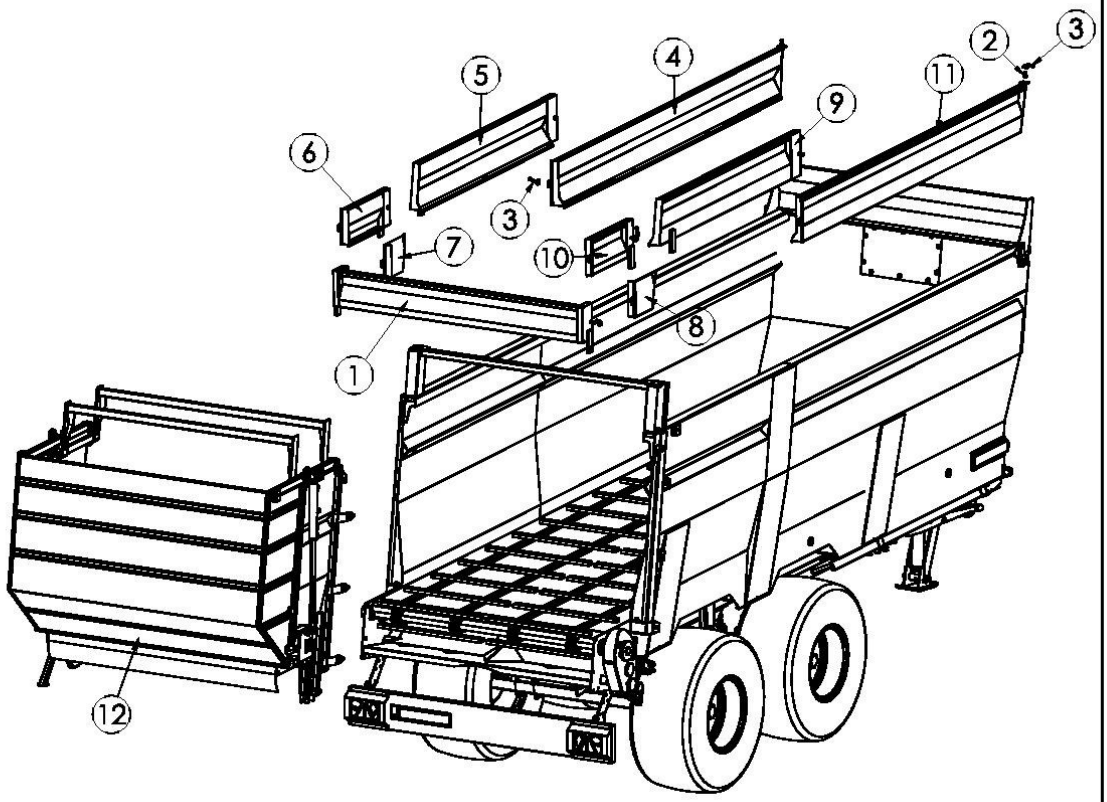

POS.	CÓD.	DESIGNAÇÃO	QTD.	OBS.
1	51518135	Taipal de trás RS18	1	
2	20218076	PAF. D933 8.8 Zn M16x30	2	
3	20254006	MANIPULO ROSCADO M16	6	
4	51518140	Taipal lateral frente esq.	1	
5	51518138	Taipal lateral meio esq.	1	
6	51518136	Taipal lateral trás esq.	1	
7	51518142	Conj. chapa taipal	1	
8	51518143	Conj. chapa taipal dir.	1	
9	51518139	Taipal lateral meio dir.	1	
10	51518137	Taipal lat. trás dir.	1	
11	51518141	Taipla lateral frente dir	1	
12	51517877	Kit silagem H2RS18 COMBI	1	
13	20106015	JOELHO REG. 12L	2	
14	20113007	Passador M/M 1/2 gas M18X1,5	1	
51517877 - KIT SILAGEM / 51518134 - KIT TAIPAIS				

HERCULANO
ALFAIAS AGRÍCOLAS, S.A.

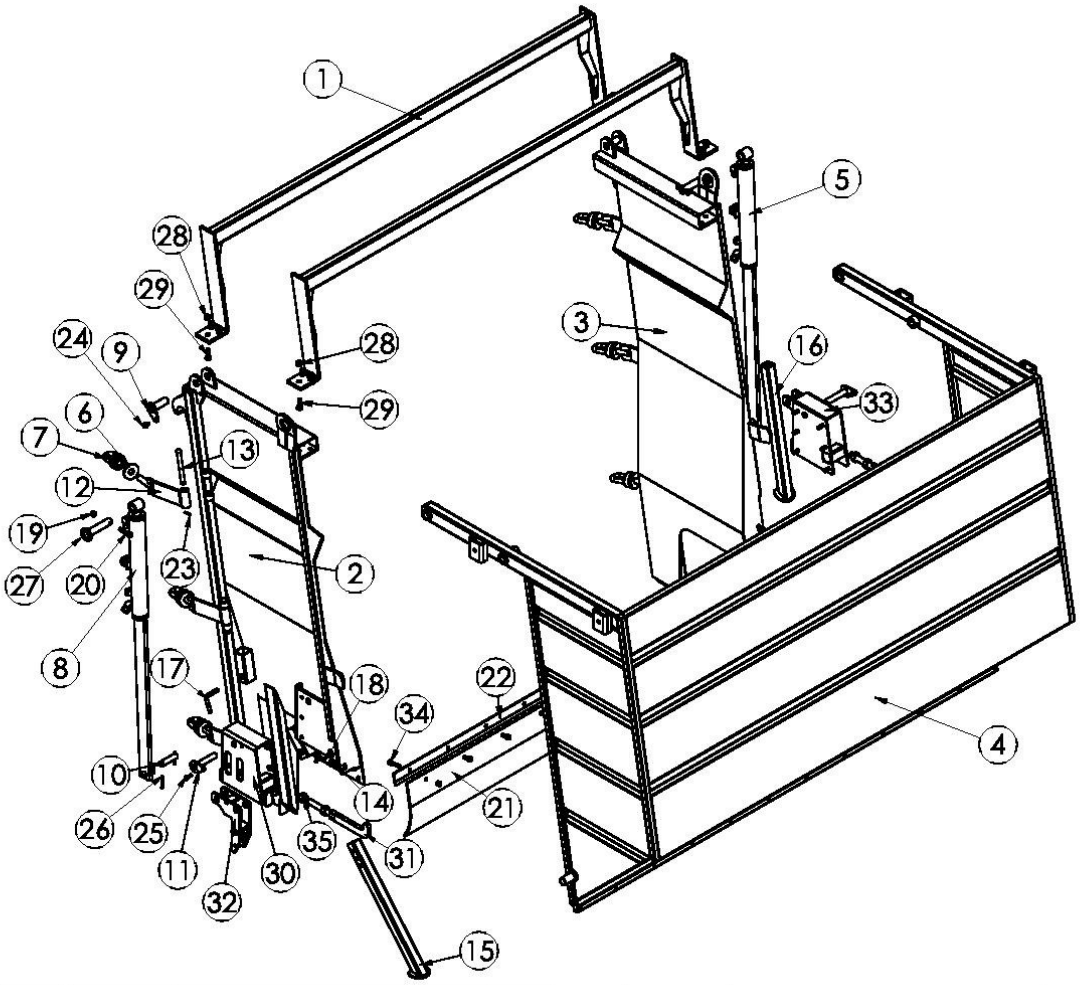

POS.	CÓD.	DESIGNAÇÃO	QTD.	POS.	CÓD.	DESIGNAÇÃO	QTD.
1	51517997	Tubo ligação laterais	2	18	50513663	Parafuso fixação	2
2	51517900	Lateral esq. Silagem	1	19	20247019	PORCA SEXT. D 980V Zn M10	12
3	51517899	Lateral Direita Silagem	1	20	20218031	PAF. AÇO SEXT. M10x50	2
4	51517998	Porta silagem	1	21	20402010	Borracha de protecção	1
5	51518000	Cilindro hidráulico porta dir.	1	22	31537999	Chapa fixação da borracha	1
6	31506882	ANILHA	6	23	20211004	CHAVETA FERRO 4 X 30	6
7	21031002	Porca rosc. p/ grampo	6	24	20218143	PAF. D933 8.8 Zn M10x16	2
8	51518001	Cilindro hidráulico porta esq.	1	25	20218012	PAF. D933 8.8 Zn M8x25	2
9	51501879	CAVILHA - CONJ.	2	26	20211013	CHAVETA FERRO 6x50	4
10	31541761	CAVILHA - CILINDRO / TRINCO	2	27	51518014	Cavilha Ø25	2
11	50409216	Cavilha Centradora Coluna	2	28	20247125	PORCA SEXT. D980V 8 Zn M12	12
12	51517999	Dobradiça silagem	6	29	20218041	PAF. D933 8.8 Zn M12x35	12
13	31521988	EIXO DOBRADIÇA	6	30	51517149	SIST. TRINCO ESQ.	1
14	20203005	ANILHA CHAPA M12	2	31	51517153		2
15	51518012	Descanso silagem esq.	1	32	51517152		2
16	51518013	Descanso silagem dir.	1	33	51517151	SIST. TRINCO DIR.	1
17	30423810		2	34	20218029	PAF. D933 8.8 Zn M10x45	10
				35	20247112	PORCA SEXT M20	4

51517877 - KIT SILAGEM - H2RS18

HERCULANO ALFAIAS AGRÍCOLAS, S.A.
Apartado 1 – 3720-051 Loureiro OAZ – Oliveira de Azeméis – Portugal
Tel.: (351)256 661 900 Fax: (351)256 692 497
e-mail: dep.comercial@herculano.pt Internet: www.herculano.pt

GRUPO FERPINTA

HERCULANO
ALFAIAS AGRÍCOLAS, S.A.

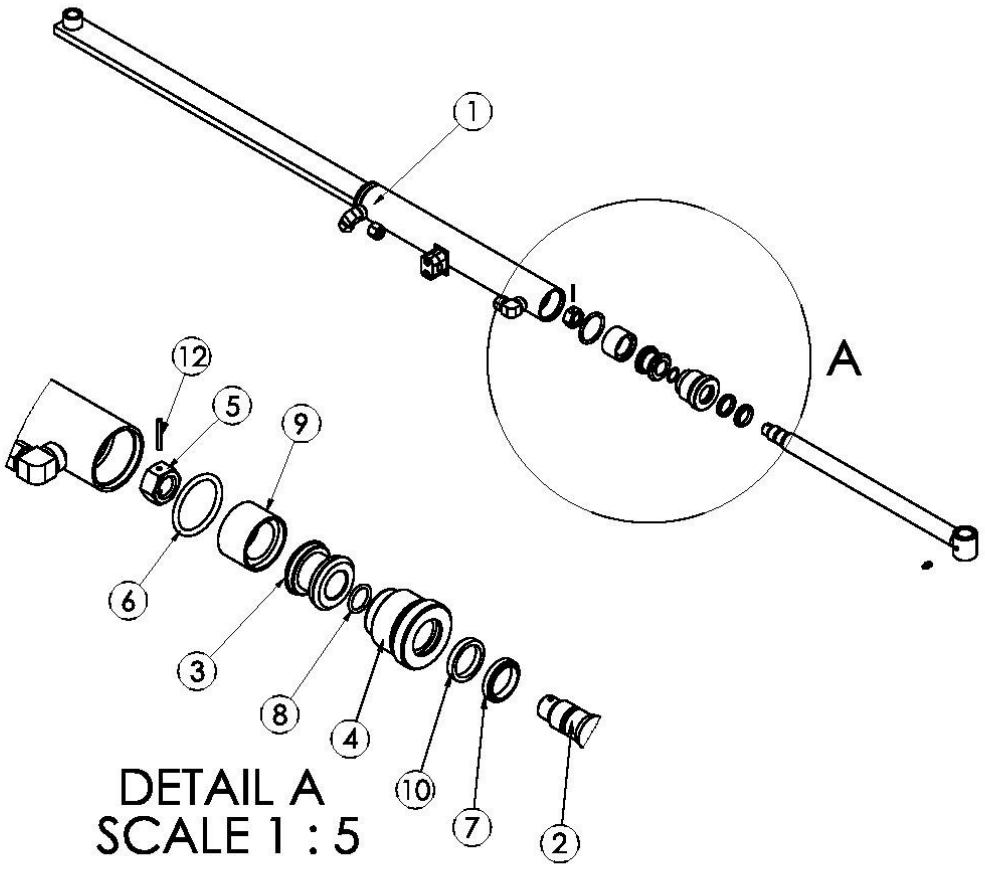

POS.	CÓD.	DESIGNAÇÃO	QUANT.	OBS.
1	51518011	Conj. capa do cilindro esq.	1	
	51518008	Conj. capa do cilindro dir.	1	
2	51518010	Veio cilindro conj.	1	
3	33001544	SUPORTE BUCHA	1	
4	33001451	TAMPA ROSCADA P/ CAPA Øext.60	1	
5	20247117	PORCA SEXT.	1	
6	20401071	O-RING 47x5	1	
7	20114001	RASPADOR	1	
8	20401015	O-ring 20x3	1	
9	20104036	BUCHA POLIPAK	1	
10	20104003	BUCHA BALSEL	1	
11	21801007	GRACE DTO M8	1	
12	20208003	CAVILHA ELASTICA 4x30	1	
13	20106004	JOELHO M 3/8-Tub. 12	2	

51518000 - CIL. HID. SILAGEM DIR. / 51518001 - CIL HID. SILAGEM ESQ.

HERCULANO ALFAIAS AGRÍCOLAS, S.A.
Apartado 1 – 3720-051 Loureiro OAZ – Oliveira de Azeméis – Portugal
Tel.: (351)256 661 900 Fax: (351)256 692 497
e-mail: dep.comercial@herculano.pt Internet: www.herculano.pt

GRUPO FERPINTA

HERCULANO
ALFAIAS AGRÍCOLAS, S.A.

CÓDIGO	DESIGNAÇÃO	QTD 18	OBS
51105047	MANG. H. 3/8x2500 L12+M1/2	2	LIGAÇÃO AO TRACTOR (PRESSÃO - TANQUE)
51310733	MANG. H.3/8x2300 L12 + M1/2	1	LIGAÇÃO CILINDRO LANÇA
50402080	MANG. H.3/8x2100 L12+M3/8	1	LIGAÇÃO CILINDRO LANÇA
51506328	MANG. H.3/8x1200 L12 + M M18	2	LIGAÇÃO CILINDRO PORTA SUP. LADO DIR. (2xH2RS18: TRAVÃO)
51101383	MANG. H. 3/8x1550 (2) L12	2	LIGAÇÃO CILINDRO PORTA INF. LADO ESQ. (1xH2RS18: MOTOR)
51306019	MANG. H.3/8x1400 (2) L12	1	LIGAÇÃO AO MOTOR
51510949	MANG. H.3/8x2500 (2) M M18	1	LIGAÇÃO TRACTOR- TRAVÃO
50400219	MANG. H.3/8x1300 L12+M M 18	2	LIGAÇÃO AO TRAVÃO (BOGGIE)
51101382	MANG. H.3/8x1950 (2) L12	1	LIGAÇÃO CILINDRO PORTA INF. LADO DIR.
51507292	MANG. H.3/8x1800 L12+M M18	1	LIGAÇÃO CILINDRO PORTA SUP. LADO ESQ.
51515285	MANG. H.3/8x1500 L12+M M18	1	LIGAÇÃO CILINDRO PORTA SUP. LADO DIR.

MANGUEIRAS / ESQUEMA HIDRÁULICO

HERCULANO
ALFAIAS AGRÍCOLAS, S.A.

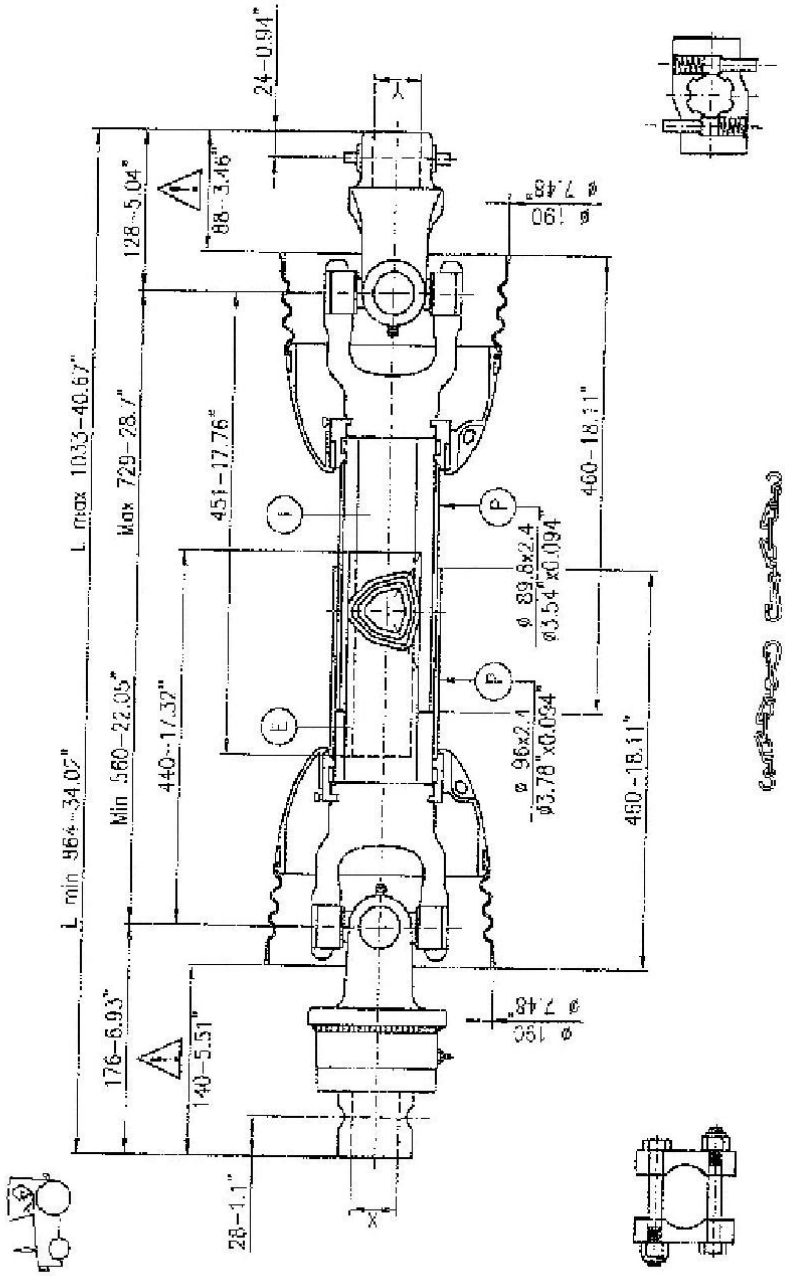

20503084 - CARDAN 1000RPM T800560NR14114

HERCULANO
ALFAIAS AGRÍCOLAS, S.A.

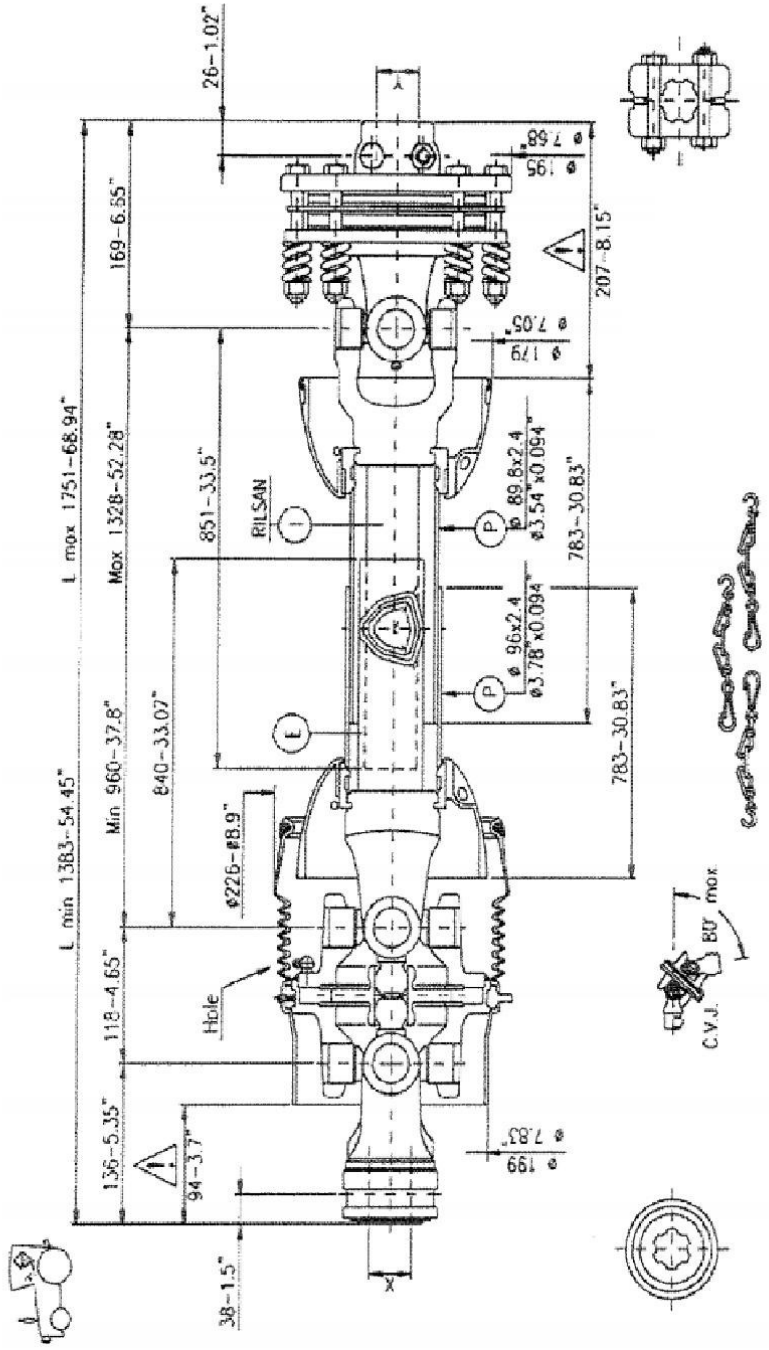

20503097 - CARDAN 7881 0960 EN C02 F44 Z6

HERCULANO
ALFAIAS AGRÍCOLAS, S.A.

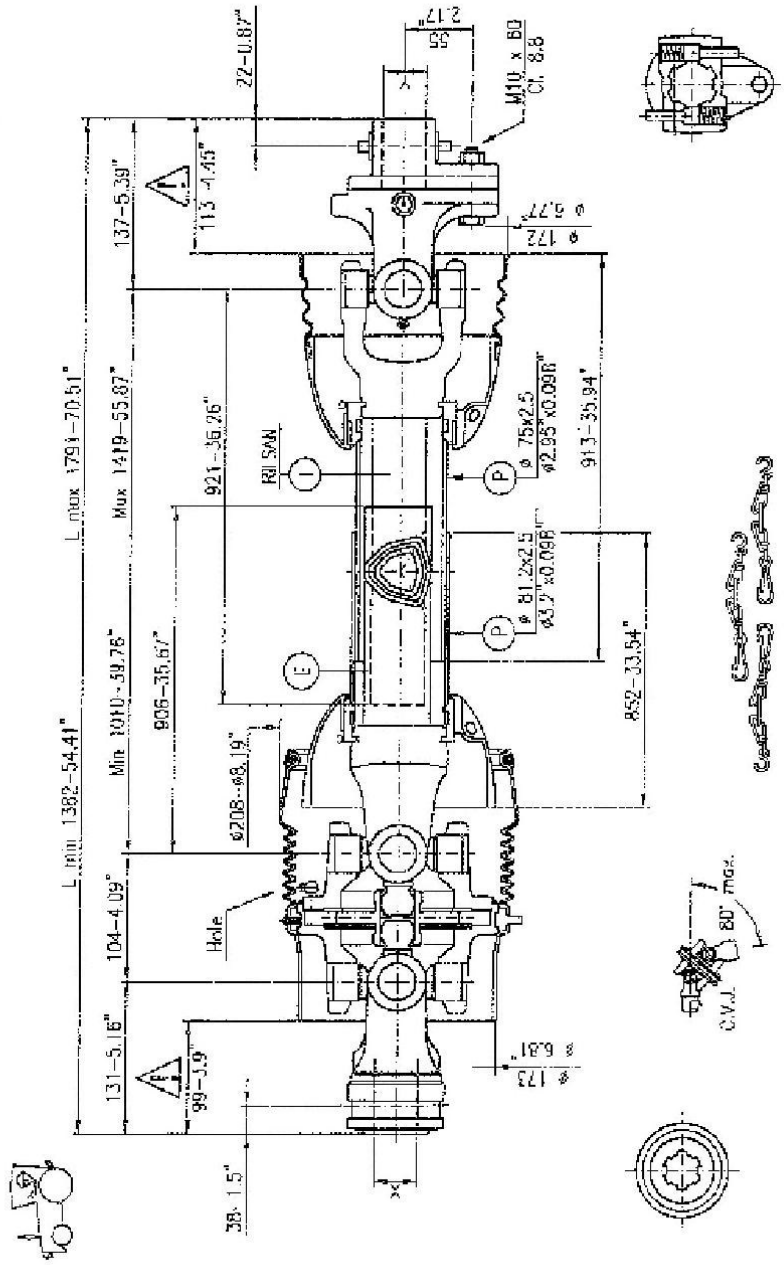

20503086 - CARDAN HOMOCINÉTICO/FUSIVEL

HERCULANO ALFAIAS AGRÍCOLAS, S.A.
Apartado 1 – 3720-051 Loureiro OAZ – Oliveira de Azeméis – Portugal
Tel.: (351)256 661 900 Fax: (351)256 692 497
e-mail: dep.comercial@herculano.pt Internet: www.herculano.pt

GRUPO FERPINTA

HERCULANO
ALFAIAS AGRÍCOLAS, S.A.

Fig.	Rif.	Descrizione	Qt.
1	10760	Gruppo c.c. SRT12	1
2	13992	Montante dx.	1
3	13993	Montante sx.	1
4	15239	Traversa sup. compl.	1
5	15236	Aspa dx. completa	1
6	15237	Aspa sx. completa	1
7	9905	Supp.UCFC 208 Ø40	2
8	3489	Vite TE M14x45-8G	16
9	1799	Dado M14	16
10	9156	Vite TE M18X45-8G	4
11	3379	Dado M18	4
12	3311	Vite TE M14x40-8G	8
13	14626	Paletta dx. forgiata	8
14	14627	Paletta sx. forgiata	8
15	9113	Dado autob. M16x1.5 Alto	96
16	9589	Coltello x aspa	32
17	9114	Vite TE M16x1.5x40	96

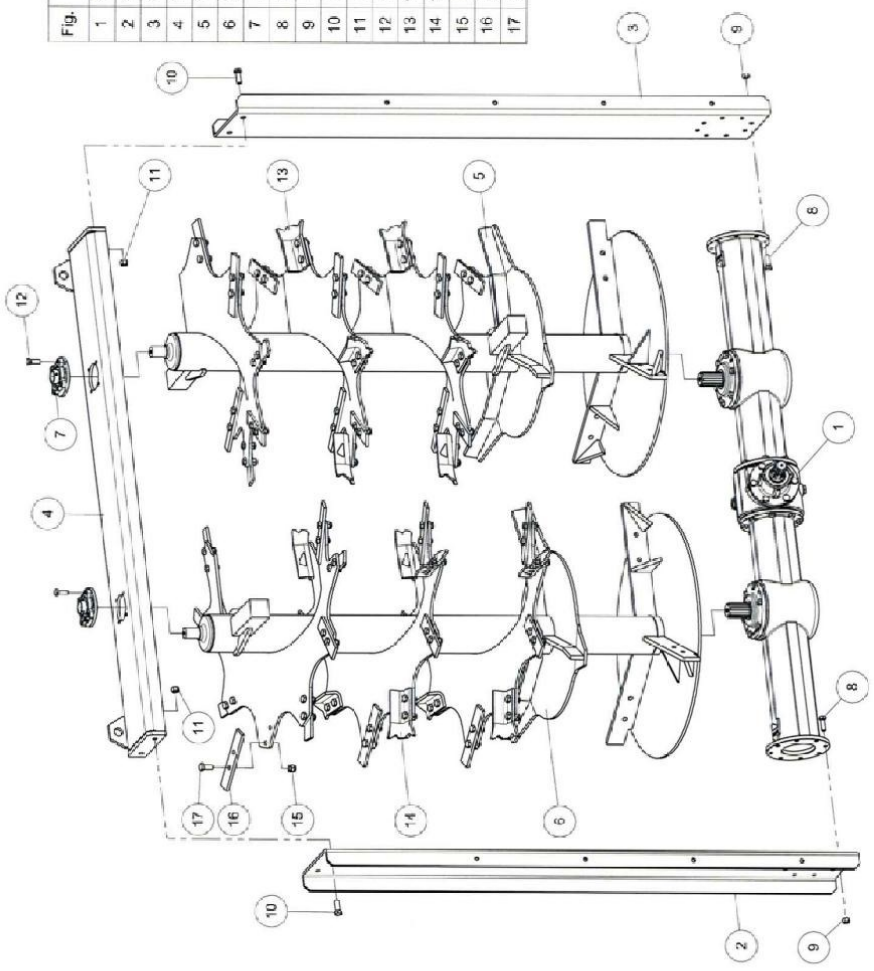

20507013 - GRUPO DE ROLOS H2RS18

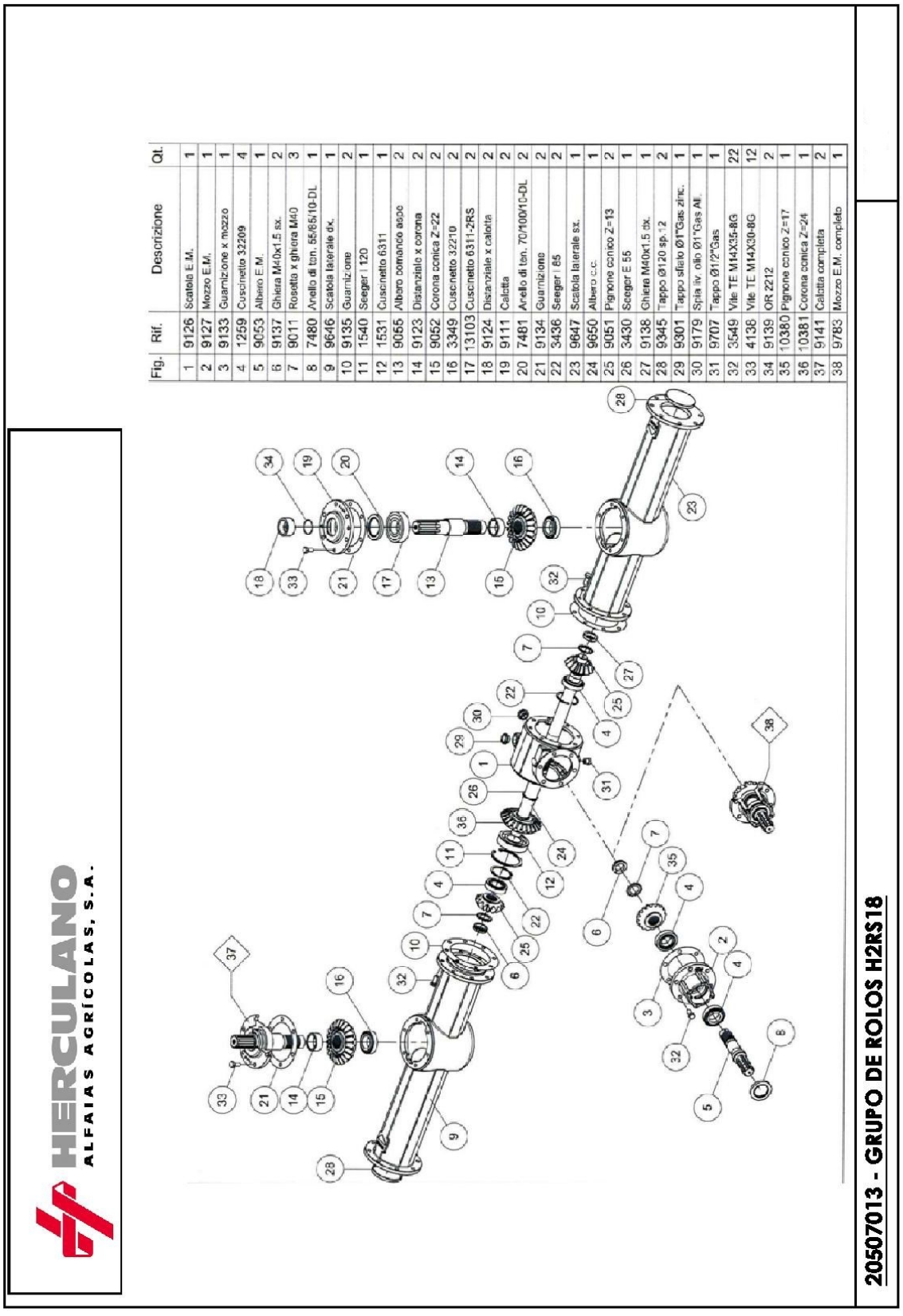

Fig.	Rif.	Descrizione	Qt.
1	9126	Scatola E.M.	1
2	9127	Mozzo E.M.	1
3	9133	Guarnizione x mozzo	1
4	1259	Cuscinetto 32209	4
5	9053	Albero E.M.	1
6	9137	Ghiera M40x1.5 sx.	2
7	9011	Rosetta x ghiera M40	3
8	7480	Anello di ton. 55/65/10-DL	1
9	9646	Scatola laterale dx.	1
10	9135	Guarnizione	2
11	1540	Seeger I 120	1
12	1531	Cuscinetto 6311	1
13	9055	Albero comando asse	2
14	9123	Distanziale x corona	2
15	9052	Corona conica Z=22	2
16	3349	Cuscinetto 32210	2
17	13103	Cuscinetto 6311-2RS	2
18	9124	Distanziale x calotta	2
19	9111	Calotta	2
20	7481	Anello di ton. 70/100/10-DL	2
21	9134	Guarnizione	2
22	3436	Seeger I 85	2
23	9647	Scatola laterale sx.	1
24	9050	Albero c.c.	1
25	9051	Pignone conico Z=13	2
26	3430	Seeger E 55	1
27	9138	Ghiera M40x1.5 dx.	1
28	9345	Tappo ø120 sp.12	2
29	9301	Tappo sfiato ø1"Gas zinc.	1
30	9179	Spia liv. olio ø1"Gas Al.	1
31	9707	Tappo ø1/2"Gas	1
32	3549	Vite TE M14X35-8G	22
33	4138	Vite TE M14X30-8G	12
34	9139	OR 2212	2
35	10380	Pignone conico Z=17	1
36	10381	Corona conica Z=24	1
37	9141	Calotta completa	2
38	9783	Mozzo E.M. completo	1

18. COMO ENCOMENDAR PEÇAS

COMO PEDIR PIEZAS

Secção de Peças:

(351) 256 661 914
(351) 256 661 918
dep.pecas@herculano.pt

Por consulta ao respectivo expandido, identifique o código da peça e a quantidade que vai encomendar.

Nunca se esqueça de indicar na requisição o Modelo, Nº de Série ou Quadro e Ano de Fabrico, inscritos na placa de identificação.

Nunca se olvide de indicar en el pedido el modelo, el Nº de chasis o cuadro y año de fabricación inscritos en la placa de identificación.

NOTA: Em baixo exemplo da placa de identificação da alfaia.
NOTA: Ejemplo de la placa de identificación.

Para possibilitar o atendimento imediato do seu pedido, por favor indique:
Para posibilitar la atención inmedita de su pedido, por favor indique :

- Nome ou Firma / *Nombre ó empresa*
- Endereço completo para despacho / *Dirección completa de despacho*
- Tipo de transporte desejado / *Tipo de transporte deseado*

NOTA: IMAGENS E CARACTERÍSTICAS DOS PRODUTOS PODEM SER ALTERADOS SEM AVISO PRÉVIO, NO ÂMBITO DA MELHORIA CONTÍNUA DOS NOSSOS PRODUTOS.

NOTA: LAS IMÁGENES Y CARACTERÍSTICAS DE LOS PRODUCTOS PUEDEN CAMBIAR SIN PREVIO AVISO, EN LA MEJORA CONTINUA DE NUESTROS PRODUCTOS.

USE SEMPRE PEÇAS DE ORIGEM
USE SIEMPRE PIEZAS DE ORIGEN